Съдържание

Начало на работата.....7

Сглобяване.....7
Включване на телефона.....8
Помощ.....9
Зареждане на батерията.....9
Общ преглед на телефона.....11
Преглед на менютата*.....13
Навигация.....15
Памет.....16
Език на телефона 17
Въвеждане на текст.....17

Повикване.....19

Извършване и получаване на повиквания.....19
Контакти.....22
Ускорено набиране.....25
Допълнителни функции за повикване.....25

Cyber-shot™ 30

Използване на камерата.....30
Допълнителни функции на камерата.....32
Разглеждане и поставяне на тагове на снимки.....33
Работа със снимки.....35
Изпращане на съдържание на уеб страница.....35
Отпечатване на снимки.....37

Музика 38

Преносимо стерео устройство за свободни ръце.....38
Музикален плейър.....38
PlayNow™.....40
TrackID™ 40
Онлайн музика и видеоклипове.…41
Видеоплейър.....41
Радио 42
MusicDJ™.....42
Записване на звук 43

Прехвърляне и манипулиране на съдържание.....43

Манипулиране на съдържание в телефона 43
Изпращане на съдържание на друг телефон.....44
Използване на USB кабела.....44

Това е интернет версия на тази публикация. © Разпечатвайте само за лична употреба.

Прехвърляне на съдържание на и от вашия компютър.....45
Име на телефона 46
Използване на безжична технология Bluetooth™.....46
Архивиране и възстановяване.....48

Съобщения.....50

Текст и MMS-и 50
Разговори.....52
Гласови съобщения.....52
Имейл 52
Незабавни съобщения 54

Интернет 56

Показалци 56
Хронологични страници.....57
Допълнителни функции на браузъра.....57
Защита в интернет и сертификати.....58
Web емисии.....58
YouTube™.....60

GPS.....60

Използване на Глобална позиционираща система (GPS).....60
Google Maps™ за мобилен телефон.....61
Посоки на шофиране.....61
Допълнителни GPS функции.....62

Синхронизиране.....65

Синхронизиране с компютър.....65
Синхронизиране чрез интернет услуга.....66

Допълнителни функции.....66

Самолетен режим 66
Услуга актуализиране.....67
Аларми.....67
Календар.....69
Бележки.....70
Задачи.....70
Профили.....70
Дата и час.....71
Тема 71
Оформление на главното меню....71
Тонове на звънене 72
Ориентация на екрана.....72
Игри.....72
Приложения.....73
Защити.....73
IMEI номер.....75

Това е интернет версия на тази публикация. © Разпечатвайте само за лична употреба.

Отстраняване на неизправности.....76
Често задавани въпроси.....76
Съобщения за грешка.....79

Индекс.....81

Това е интернет версия на тази публикация. © Разпечатвайте само за лична употреба.

Sony Ericsson C903 Cyber-shot™

Това ръководство за потребителя е публикувано от Sony Ericsson Mobile Communications AB или неин местен филиал без да се предоставят каквито и да било гаранции. Подобрения и промени на това Ръководство за потребителя, предизвикани от печатни грешки, неточности на текущата информация или усъвършенстване на програмите и/или техниката, могат да се извършват от Sony EricssonMobile Communications AB по всяко време и без предизвестие. Такива промени обаче ще бъдат включвани в новите издания на това ръководство за потребителя.

Всички права запазени.

©Sony Ericsson Mobile Communications AB, 2009

Номер на публикация: 1225-4071.1

Внимание: Някои от услугите и функциите, описани в това Ръководство за потребителя не се поддържат от всички мрежи и/или доставчици на услуги във всички зони. Без ограничение, това също е приложимо за GSM международния номер за спешни повиквания 112. Моля, свържете се с вашия мрежови доставчик, за да установите наличността на всякакви специфични услуги или функции, както и дали са приложими допълнителни такси или права за достъп.

Моля, изчетете *Важната информация*, преди да използвате мобилния си телефон

Вашият мобилен телефон има способността да зарежда, съхранява и препраща допълнително съдържание, например тонове за звънене. Употребата на такова съдържание може да се ограничава или забранява от правата на трети лица, включително, но не само ограничаване по силата на приложимите закони за авторско право. Вие, а не Sony Ericsson, носите пълна отговорност за допълнителното съдържание, което зареждате или препращате от вашия мобилен телефон. Преди употребата от ваша страна на каквото и да било допълнително съдържание, моля уверете се, че то е правилно лицензирано или оторизирано по някакъв друг начин. Sony Ericsson не гарантира точността, целостността или качеството на каквото и да било допълнително съдържание или каквото и да било съдържание на трета страна.
Sony Ericsson не носи никаква отговорност, при никакви обстоятелства, за неподходящо използване от вас допълнително съдържание или друго съдържание на трети лица.

Smart-Fit Rendering е търговска марка или регистрирана търговска марка на ACCESS Co., Ltd.

Bluetooth е търговска марка или регистрирана търговска марка на Bluetooth SIG, Inc. и всяко използване на тези марки от Sony Ericsson е по лиценз.

Логото Liquid Identity, BestPic, PlayNow, MusicDJ, PhotoDJ, TrackID и VideoDJ са търговски марки или регистрирани търговски марки на Sony Ericsson Mobile Communications AB.

TrackID™ се поддържа от Gracenote Mobile MusicID™. Gracenote и Gracenote Mobile MusicID са търговски марки или регистрирани търговски марки на Gracenote, Inc.

Cyber-shot, Smile Shutter, Sony, Memory Stick Micro™, M2™ и Media Go са търговски марки или регистрирани търговски марки на Sony Corporation.

PictBridge е търговска марка или регистрирана търговска марка на Canon Kabushiki Kaisha Corporation.

Google™, Google Maps™, YouTube и логото на YouTube са търговски марки или регистрирани търговски марки на Google, Inc.

Wayfinder и Wayfinder Navigator са търговски марки или регистрирани търговски марки на Wayfinder Systems AB.

Това е интернет версия на тази публикация. © Разпечатвайте само за лична употреба.

SyncML е търговска марка или регистрирана търговска марка на Open Mobile Alliance LTD.

Ericsson е търговска марка или регистрирана търговска марка на Telefonaktiebolaget LM Ericsson.

Adobe Photoshop Album Starter Edition е търговска марка или регистрирана търговска марка на Adobe Systems Incorporated в САЩ и/или други страни.

Microsoft, ActiveSync, Windows, Outlook, Windows Media и Vista са регистрирани търговски марки или търговски марки на Microsoft Corporation в САЩ и/или други страни.

Въвеждането на текст T9™ е търговска марка или регистрирана търговска марка на Tegic Communications. Въвеждането на текст T9™ е лицензирано по едно или повече от следните: патенти на САЩ №№ 5818437, 5953541, 5187480, 5945928 и 6011554; патент на Канада № 1331057; патент на Великобритания № 2238414B; стандартен патент на Хонконг № HK0940329; патент на Република Сингапур № 51383; Европейски патент № 0 842 463(96927260.8) DE/DK, FI, FR, IT, NL, PT, ES, SE, GB; допълнителни патенти по целия свят са в процес на утвърждаване.

Този продукт е защитен от конкретни права за интелектуална собственост на Microsoft. Използването или разпространението на такава технология извън този продукт е забранена, без наличието на лиценз от Microsoft.

Собствениците на съдържание използват правата за цифрово управление на Windows Media (WMDRM), за да защитят тяхната интелектуална собственост, включително и авторските си права. Това устройство използва WMDRM софтуер за достъп до WMDRM-защитено съдържание. Ако WMDRM софтуерът не успее да защити съдържанието, собствениците на съдържание могат да изискат от Microsoft да обяви за недействителна способността на софтуера да използва WMDRM за възпроизвеждане или да защитаване от копиране съдържание. Отмяната не се отразява върху незащитеното съдържание. Когато изтегляте лицензи за защитено съдържание, вие се съгласявате, че Microsoft може да включи списък на анулирани лицензи. Собствениците на съдържание могат да изискат от вас да актуализирате WMDRM за достъп до тяхното съдържание. Ако откажете да направите актуализацията, няма да имате достъп до съдържанието, което изисква актуализацията.

Това изделие е лицензирано според лиценз за портфейл за патенти за MPEG-4 визуални и AVC средства за лична и нетърговска употреба от потребител за (i) кодиране на видео в съответствие с визуалния стандарт MPEG-4 ("MPEG-4 видео") и стандарта AVC (AVC видео) и/или (ii) декодиране на MPEG4 или AVC видео, което е било кодирано от потребител, включен в лична и нетърговска дейност, и/или е получено от доставчик на видео, лицензиран от MPEG LA за предоставяне на MPEG-4 видео и/или AVC видео. Никакви лицензи не трябва да бъдат давани или прилагани за каквато и да било друга употреба. Допълнителна информация, включително и отнасящата се до промоционална, вътрешна и комерсиална употреба и лицензиране, може да бъде получена от MPEG LA, L.L.C. Вж. http://www.mpegla.com. MPEG Layer-3 аудио декодираща технология, лицензирана от Fraunhofer IIS and Thomson.

Java, JavaScript и всички търговски марки и емблеми, базирани на Java, са регистрирани търговски марки на Sun Microsystems, Inc. в САЩ и други страни.

Лицензионно споразумение с краен потребител за Sun Java Platform, Micro Edition.

1. Ограничения: Софтуерът е конфиденциална, защитена с авторско право, информация на Sun и собствеността върху всички копия остава на

Това е интернет версия на тази публикация. © Разпечатвайте само за лична употреба.

Sun и/или носителите на лиценз. Клиентът не може да модифицира, разкомпилира, деасемблира, разшифрова и извлича или по-друг начин извършва обратно конструиране на Софтуера. Софтуерът не може да се отдава под наем, прехвърля или подлицензира – нито изцяло, нито отчасти.

2. Експортиране на регулации: Софтуерът, включващ технически данни, подлежи на законите за експортен контрол на САЩ, включително Закона за администриране на експорта на САЩ и свързаната с него нормативна уредба, като може да се подчинява на нормативната уредба за експорт и импорт в други страни. Клиентът приема да спазва строго цялата такава нормативна уредба и потвърждава, че има задължението да получава лицензи за експорт, реекспорт и импорт на Софтуер. Софтуерът не може да се изтегля или по друг начин да се експортира или реекспортира (i) в или до гражданин или постоянно пребиваващ в Куба, Ирак, Северна Корея, Либия, Судан, Сирия (като този списък може да бъде променян от време на време), както и във всяка страна, върху която САЩ е наложила ембарго на стоки; (ii) във всяка от Страните със специално обозначение от Финансовото министерство на САЩ или Таблицата за отказване на поръчки на Министерството на търговията на САЩ. 3. Ограничени права: Използване, дублиране или разкриване от правителството на Съединените щати подлежи на ограниченията, зададени в Клаузите за права върху технически данни и компютърен софтуер в DFARS 252.227-7013(c) (1) и FAR 52.227-19(c) (2), което е приложимо.

Ограничени права: Употребата, размножаването или разкриването е обект на ограниченията от страна на Правителството на САЩ, зададени в Rights in Technical Data and Computer Software Clauses в DFARS 252.227-7013(c) (1) (ii) и FAR 52.227-19(c) (2), както са приложими.

Другите продукти и имена на фирми, споменати в настоящото, може да бъдат търговски марки на съответните си притежатели.

Всички права, които не са специално дадени тук, са резервирани.

Всички илюстрации са само за визуализация и могат да не отразяват точно действителния телефон.

Символи за инструкции

Следните символи може да се появят в ръководството за потребителя.

! Забележка

Съвет

Внимание

> Използвайте клавиш за избор или навигационен клавиш за придвижване и избор. Вж. *Навигация* на стр. 15.

Това е интернет версия на тази публикация. © Разпечатвайте само за лична употреба.

Начало на работата

Сглобяване

Преди да започнете работа с телефона, трябва да поставите SIM карта и батерията.

За поставяне на SIM картата

1 Отключете капачето на батерията.
2 Свалете капачето на батерията.
3 Плъзнете SIM картата в отделението й с позлатените контакти, сочещи надолу.

За поставяне на батерията

1 Поставете батерията с етикета нагоре и така, че съединителите да са един към друг.
2 Поставете капачето на батерията и го заключете.

Това е интернет версия на тази публикация. © Разпечатвайте само за лична употреба.

Включване на телефона

За включване на телефона

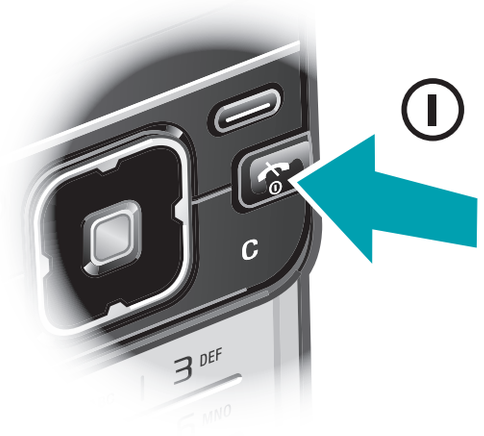

1 Натиснете и задръжте ⏻.
2 Въведете своя ПИН код за SIM карта, ако бъде поискано и изберете OK.
3 Изберете език.
4 Следвайте инструкциите за използване на съветника за настройка за базовите настройки и полезни съвети.

Ако искате да коригирате грешка, докато въвеждате ПИН код, натиснете C.

SIM карта

SIM (Subscriber Identity Module – Модул за самоличност на абоната) картата, която сте получили от мрежовия оператор, съдържа информация за вашия абонамент. Преди поставяне или изваждане на SIM карта винаги изключвайте телефона и изваждайте зарядното устройство.

Можете да запишете информацията за контактите на вашата SIM карта, преди да я извадите от вашия телефон. Вж. За копиране на имена и номера на SIM картата: на стр. 23.

ПИН

За да активирате услугите и функциите във вашия телефон, може да ви е необходим ПИН (Персонален идентификационен номер). Своя ПИН получавате от мрежовия си оператор. Всяка цифра от ПИН кода се появява като *, освен ако кодът не започва със същите цифри, както и номер за спешни повиквания, например 112 или 911. Можете да виждате и повиквате номер за спешни повиквания, без да въвеждате ПИН код.

Ако въведете вашия ПИН код неправилно три пъти подред, SIM картата се блокира. Вж. Заключване на SIM картата на стр. 73.

Това е интернет версия на тази публикация. © Разпечатвайте само за лична употреба.

Готовност

След като включите телефона и въведете вашия ПИН код, името на мрежовия оператор ще се появи на екрана. Този изглед се нарича готовност. Вашият телефон сега е готов за употреба.

Използване на други мрежи

Извършване и получаване на повиквания чрез съобщения и прехвърляне на данни, например Интернет-базирани услуги, извън вашата домашна мрежа (роуминг), може да изискват допълнителни разходи. За повече информация се обърнете към вашия оператор.

Помощ

Като допълнение към това ръководство за потребителя, ръководство за функции и повече информация са налични на *www.sonyericsson.com/support*.

В телефона ви също има помощ и информация.

За достъп до Ръководството за потребителя

- Изберете Меню > Настройки > Помощ потреб. > Ръководство потр..

За преглед на съвети и трикове:

- Изберете Меню > Настройки > Помощ потреб. > Съвети и трикове.

За преглед на информация за функции

- Преминете към функция и изберете Инфо, ако е налично. В някои случаи, Инфо се появява под Опции.

За да видите демонстрацията на телефона:

- Изберете Меню > Забавления > Демо обиколка.

За преглед на състоянието на телефона

- Натиснете и след това натиснете клавиша за силата на звука. Показва се информация за телефона, паметта и батерията.

Зареждане на батерията

Батерията на телефона е частично заредена, когато го купите.

Това е интернет версия на тази публикация. © Разпечатвайте само за лична употреба.

За зареждане на батерията:

1 Свържете зарядното устройство към телефона. Отнема около 2,5 часа за пълно зареждане на батерията. Натиснете клавиш, за да видите екрана.
2 Извадете зарядното устройство, като наклоните щепсела нагоре.

Можете да и използвате телефона, докато зареждате. Можете да зареждате батерията по всяко време за повече или по-малко от 2,5 часа. Можете да прекъснете зареждането без да повредите батерията.

Това е интернет версия на тази публикация. © Разпечатвайте само за лична употреба.

Общ преглед на телефона

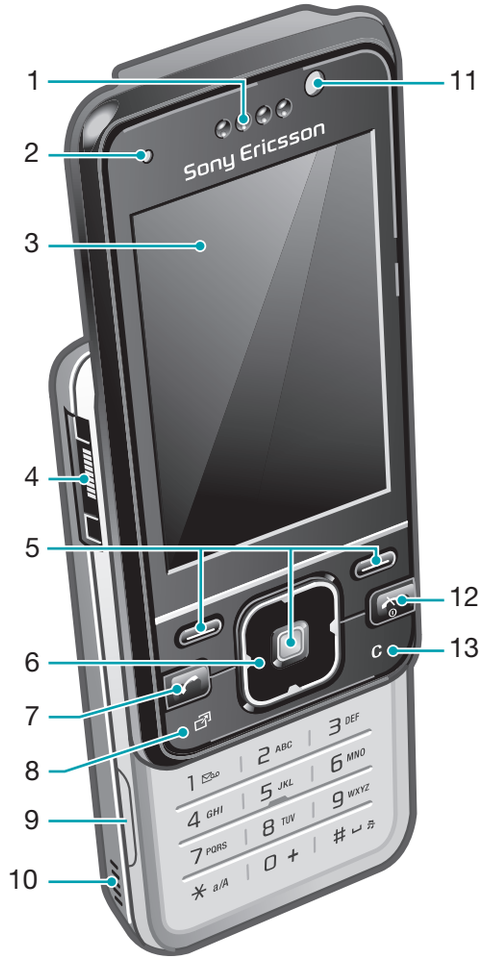

1 Високоговорител

2 Сензор за осветлението на екрана

3 Екран

4 Съединител за зарядното устройство, устройство свободни ръце и USB кабел

5 Клавиши за избор

6 Навигационен клавиш

7 Клавиш за повикване

8 Клавиш за менюто за дейности

9 Слот за карта с памет (под капачето)

10 Високоговорител

11 Камера за видео повиквания*

12 Клавиш за "край" и включване/изключване

13 Клавиш "Изтриване"

Това е интернет версия на тази публикация. © Разпечатвайте само за лична употреба.

14 Обектив на камерата

15 Клавиши за сила на звука и цифрово увеличение

16 Светкавица

17 Клавиш за изглед/режим на камера

18 Клавиш за камера

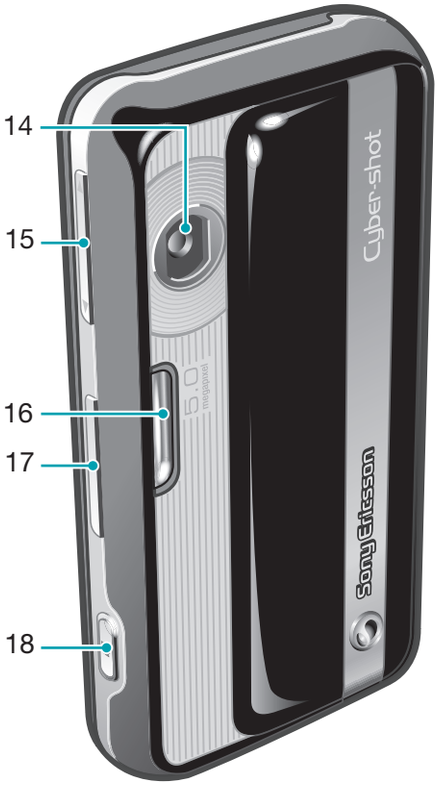

* Камера за видео повиквания може да не е налична на всеки пазар.

Това е интернет версия на тази публикация. © Разпечатвайте само за лична употреба.

Преглед на менютата*

PlayNow™

Cyber-shot™

Позицион. услуги
Google maps
Навигация
Тракер
Мои любими
Инфо за състояние
Настройки

Повиквания**
Всички
Отговорени
Набирани
Пропуснати

Интернет

Съобщения
Писане на ново
Входящи /Разговори
Съобщения
Имейл
Незаб. съобщ.
Гласова поща

Контакти
Аз
Нов контакт

Органайзър
Файлов диспечер **
Аларми
Приложения
Видео повикване
Календар
Задачи
Бележки
Синхронизация
Таймер
Хронометър
Калкулатор
Списък кодове

Забавления
Онлайн услуги
TrackID™
Игри
VideoDJ™
PhotoDJ™
MusicDJ™
Дист. управление
Запис на звук
Демо обиколка

Медия
Фото
Музика
Видео
Игри
Web емисии
Настройки

Радио

Настройки
Общи
Профили
Час и дата
Език
Услуга актуализ.
Гласов контрол
Нови събития
Бързи клавиши
Самолетен режим
Защита
Съветник настр.
Достъпност
Съст. телефон
Фабрична настр.
Звуци и предупр.
Сила на звънене
Тон за звънене
Безшумен режим
Усилващ се звън
Вибрир. аларма
Сигнал за съобщ.
Звук на клавишите
Дисплей
Фон
Офор. гл. меню.
Тема
Стартов екран

Това е интернет версия на тази публикация. © Разпечатвайте само за лична употреба.

Скрийнсейвър
Размер на часовник
Яркост
Ред. обозн. линии
Повиквания
Ускор. набиране
Умно търсене
Пренас. повикв.
Размяна на Лин.2
Управление
Време и цена
Покажи/скрий №
Свободни ръце
Отвор. за отговор
Затвори - край разг.
Връзка
Bluetooth
USB
Име телефон
Синхронизация
Управл. устройства
Мобилни мрежи
Комуникация данни
Интернет настр.
Стрийминг настр.
Настройки съобщ.
SIP настройки
Аксесоари
Помощ потреб.
Ръководство потр.
Изтегляне настр-ки
Основни настройки
Съвети и трикове

* Някои от менютата зависят от оператора, мрежата и абонамента.

** Използвайте клавиша за навигация за придвижване по разделите и подменютата. За повече информация вж. *Навигация* на стр. 15

Това е интернет версия на тази публикация. © Разпечатвайте само за лична употреба.

Навигация

За достъп до главното меню

- Когато на екрана се появи Меню, натиснете централния клавиш за избор, за да изберете Меню.
- Ако на екрана не се появи Меню, натиснете ⌂ и тогава натиснете централния клавиш за избор, за да изберете Меню.

За придвижване в менютата:

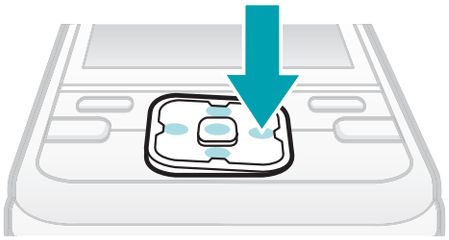

- Натиснете навигационния клавиш ▲, ▼, ◀ или ▶ , за да се движите по менютата.

За избор на действия на екрана

- Натиснете, левия, централния или десния клавиш за избор.

За виждане на опции за елемент

- Изберете Опции например, за редактиране.

За да завършите функция:

- Натиснете ⌂.

За връщане в готовност:

- Натиснете ⌂.

За придвижване в медията:

1 Изберете Меню > Медия .
2 Преминете към елемент от менюто и натиснете ▶.
3 За да отидете назад, натиснете ◀.

За изтриване на елементи:

- Натиснете C, за да изтриете елементи като номера, букви, снимки и звуци.

Раздели

Разделите могат да бъдат достъпни. Например, Повиквания има раздели:

За придвижване между разделите

- Натиснете клавиша за навигация ◀ или ▶.

Бързи клавиши

Можете да използвате бързите клавиши на клавиатурата, за да отидете директно във функции от готовност.

Това е интернет версия на тази публикация. © Разпечатвайте само за лична употреба.

Използване на навигационни бързи клавиши

- Натиснете ▲, ▼, ◀ или ▶, за да отидете директо на функция.

За редактиране на навигационен бърз клавиш:

1 Изберете Меню > Настройки > Общи > Бързи клавиши.
2 Преминете към опция и изберете Редактир..
3 Преминете към опция в менюто и изберете Бр. кл..

Бързи клавиши на главното меню

Номерирането на менютата започва от горе вляво и се движи диагонално и след това надолу ред по ред.

За отиване директно в елемент на главното меню:

- Изберете Меню и натиснете 1 – 9, *a/A, 0+ или #.

! *Офор. гл. меню. трябва да са зададени на Мрежа. Вж. За промяна на оформлението на главното меню на стр. 72.*

Меню за дейности

Менюто за дейности дава бърз достъп до:

- Нови събит. – пропуснати повиквания и нови съобщения.
- Текущи прил. – приложения, които работят във фонов режим.
- Мое меню – добавяне на вашите любими функции за бърз достъп.
- Интернет – бърз достъп до интернет.

За отваряне менюто за дейности:

- Натиснете ⧉.

Памет

Можете да записвате съдържание в картата с памет, в паметта на телефона и на SIM картата. Снимката и музика се записват в картата с памет, ако има поставена такава. Ако не, или ако картата с памет е пълна, снимки и музика се записват в паметта на телефона. Съобщения и контакти се записват в паметта на телефона, но можете да избирате да ги записвате на SIM картата.

Карта с памет

! *Може да е необходимо да закупите карта с памет отделно от телефона.*

Вашият телефон поддържа карта с памет Memory Stick Micro™ (M2™),

Това е интернет версия на тази публикация. © Разпечатвайте само за лична употреба.

която добавя повече място за съхраняване към телефона. Може също да се използва и като преносима карта с памет с други съвместими устройства.

Можете да премествате съдържание между картата с памет и паметта на телефона. Вж. *Манипулиране на съдържание в телефона* на стр. 43.

За да поставите карта с памет

- Свалете капачето и поставете картата с памет с позлатените контакти нагоре.

За да извадите карта с памет:

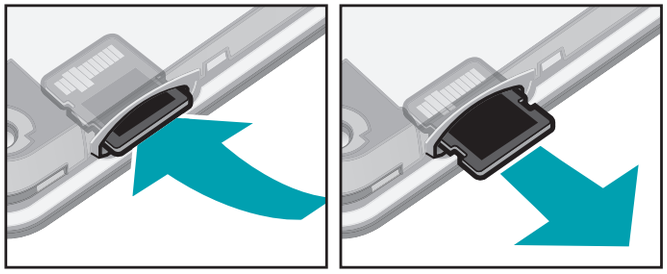

- Свалете капачето на батерията и натиснете ръба на картата с памет, за да я освободите от гнездото и извадите.

Език на телефона

Можете да изберете език за използване във вашия телефон.

За смяна на езика на телефона:

1 Изберете Меню > Настройки > Общи > Език > Език на телефона.
2 Изберете опция.

Въвеждане на текст

Можете да използвате многоударно въвеждане на текст или въвеждането на текст T9™ T9, за да въвеждате текст. Методът за въвеждане на текст T9™ използва речник за разпознаване не думите.

Това е интернет версия на тази публикация. © Разпечатвайте само за лична употреба.

За смяна на метода на вмъкване на текст

- Когато въвеждате текст, натиснете и задръжте *a/A.

За смяна между главни и малки букви

- Когато въвеждате текст, натиснете *a/A.

За въвеждане на цифри:

- Когато въвеждате текст, натиснете и задръжте 0+ – 9.

За въвеждане на точки и запетаи:

- Когато въвеждате текст, натиснете 1.

За въвеждане на символ

1 Когато въвеждате текст, изберете Опции > Добави символ.
2 Преминете към символа и изберете Вмъкни.

За въвеждане на текст с използване на метода T9™:

1 Изберете, например Меню > Съобщения > Писане на ново > Съобщение.
2 Ако T9 не е показано, натиснете и задръжте *a/A, за да смените на въвеждане на текст T9.
3 Натискайте всеки клавиш само веднъж, дори ако буквата, която искате, не е първата буква върху клавиша. Например, ако искате да напишете думата "Jane", натиснете 5, 2, 6, 3. Въведете цялата дума, преди да погледнете предложенията.
4 Използвайте ▲ или ▼ , за да видите предложения.
5 Натиснете #⎵ , за да приемете предложение.

За въвеждане на текст с помощта на многоударно въвеждане:

1 От standby изберете, например, Меню > Съобщения > Писане на ново > Съобщение.
2 Ако T9 е показано, натиснете и задръжте *a/A, за да смените на многоударно въвеждане на текст.
3 Натиснете 2 – 9 неколкократно докато се появи желаната буква.
4 Когато думата е завършена, натиснете #⎵за добавяне на интервал.

За добавяне на думи към вградения речник

1 Когато въвеждате текст с използване на метода T9, изберете Опции > Спелиране дума.

Това е интернет версия на тази публикация. © Разпечатвайте само за лична употреба.

2 Запишете думата с използване на многоударно въвеждане и изберете Вмъкни.

Повикване

Извършване и получаване на повиквания

Трябва да включите телефона и да сте в обсег на мрежа.

За извършване на повикване:

1 Въведете телефонен номер (с кода за международно избиране на страната и регионалния код, ако има такъв).
2 Натиснете .

Можете да повиквате номера от списъка на повикванията и контактите. Вж. Контакти на стр. 22, и Списък на повикванията на стр. 21.

За завършване на повикване:

- Натиснете .

За повиквания в чужбина:

1 Натиснете и задръжте , докато се появи знак +.
2 Въведете кода на страната, регионалния код (без водещата нула) и телефонния номер.
3 Натиснете .

Това е интернет версия на тази публикация. © Разпечатвайте само за лична употреба.

За повторно набиране на номер:

- Когато се появи Опит отново?, изберете Да.

⚠ *Докато чакате, не дръжте телефона до ухото си. Когато връзката за повикването се установи, телефонът издава силен сигнал.*

За отговаряне на повикване:

- Натиснете ⌒.

За отказване на повикване:

- Натиснете ⌒.

За промяна на силата на звука във високоговорителя по време на разговор:

- Натиснете клавиша за сила на звука нагоре или надолу.

За изключване на микрофона по време на повикване:

1 Натиснете и задръжте C.
2 Натиснете и задръжте C отново за подновяване.

За включване на високоговорителите по време на повикване

- Натиснете Вс.вкл..

⚠ *Докато използвате високоговорителя, не дръжте телефона до ухото си. Това може да увреди слуха ви.*

За проверка на пропуснатите повиквания:

- Натиснете ⌒ , за да отворите списъка с повиквания.

Мрежи

Вашият телефон превключва автоматично между GSM и 3G (UMTS) мрежи в зависимост от наличността. Някои мрежови оператори ви позволяват да превключвате мрежите ръчно.

За ръчно превключване на мрежи:

1 Изберете Меню > Настройки > Връзка > Мобилни мрежи > GSM/3G мрежи.
2 Изберете опция.

Спешни повиквания

Вашият телефон поддържа международните номера за спешни повиквания, например 112 и 911. Това означава, че той обикновено може да се използва за спешни повиквания във всяка страна, със или без SIM карта, ако се намирате в обсега на някаква мрежа.

! *В някои страни може да са популярни и други номера за спешни повиквания. Следователно, вашият мрежов*

Това е интернет версия на тази публикация. © Разпечатвайте само за лична употреба.

оператор може да е записал на SIM картата допълнителни местни номера за спешни повиквания.

За извършване на спешно повикване:

- Въведете 112 (международния спешен номер) и натиснете ✆.

За показване на местните номера за спешни повиквания:

1 Изберете Меню > Контакти.
2 Преминете към Нов контакт and и изберете Опции > Спец. номера > Спешни номера.

Видеоповикване

Можете да споделяте преживявания с приятелите и семейството си докато се случват или да ги записвате, за да ги споделите по-късно. Виждате човека, с когото говорите на вашия екран. Другият човек вижда какво се случва чрез вашата камера.

Преди да извършвате видео повиквания

3G (UMTS) услугата е налична, когато се появи 3G. За да извършвате видео повиквания, и двете страни в разговора трябва да имат 3G (UMTS) телефонен абонамент, който поддържа услугата 3G (UMTS) и 3G (UMTS) покритие.

За извършване на видеоповикване:

1 Въведете телефонен номер (с кода за международно избиране на страната и регионалния код, ако има такъв).
2 Изберете Опции > Видео повик..

За използване на увеличаване при текущо видео повикване:

- Натиснете ▲ или ▼.

За споделяне на снимки и видеоклипове по време на видео повикване

1 По време на видео повикване, натиснете ◀ за превключване раздел за режим видео споделяне.
2 Преминете към видеоклип или снимка и изберете Споделям.

За разглеждане на опциите за видео повикване

- По време на повикване, изберете Опции.

Списък на повикванията

Можете да видите информация за последните повиквания.

Това е интернет версия на тази публикация. © Разпечатвайте само за лична употреба.

За повикване на номер от списъка на повикванията

1 Натиснете ✆ и се придвижите към раздел.
2 Преминете към име или номер и натиснете ✆.

Контакти

Можете да записвате имена, телефонни номера и лична информация в Контакти. Информацията може да се запази в паметта на телефона или на SIM картата.

Можете да синхронизирате контактите си чрез Sony Ericsson PC Suite.

Стандартни контакти

Можете да избирате коя информация за контакти се показва стандартно. Ако Тел. контакти е избрано стандартно, вашите контакти показват цялата информация, записана в Контакти. Ако изберете Номера на SIM стандартно, в контактите ще се показват само имена и номера, записани на SIM картата.

За избиране на стандартни контакти

1 Изберете Меню > Контакти.
2 Преминете към Нов контакт and и изберете Опции > Разширени > Станд. контакти.
3 Изберете опция.

Контакти в телефона

Контактите в телефона могат да съдържат номера, имена и лична информация. Те се записват в паметта на телефона.

За добавяне на контакт в телефона:

1 Изберете Меню > Контакти.
2 Преминете към Нов контакт и изберете Добавяне .
3 Въведете името и изберете OK.
4 Преминете към Нов номер: и изберете Добавяне .
5 Въведете номера и изберете OK.
6 Изберете опция за номер.
7 Преминете между разделите и добавете информация към полетата.
8 Изберете Запис.

Повикване на контакти

За повикване на контакт

1 Изберете Меню > Контакти.

Това е интернет версия на тази публикация. © Разпечатвайте само за лична употреба.

2 Преминете към контакт и натиснете ✆.

За отиване директно в списъка на контактите:

- Натиснете и задръжте 2 – 9.

За повикване с умно търсене:

1 Натиснете 0+ – 9 , за да въведете последователност (най-малко две) цифри. Всички записи, които съвпадат с последователността от цифри или съответно букви, се показват в списък.
2 Преминете към контакт или номер и натиснете ✆.

За включване или изключване на Умно търсене

1 Изберете Меню > Настройки > Повиквания > Умно търсене.
2 Изберете опция.

Редактиране на контакти

За добавяне на информация към контакт в телефона:

1 Изберете Меню > Контакти.
2 Преминете към контакт и изберете Опции > Редакт. контакт.
3 Преминаване между разделите и изберете Добавяне или Редактир..
4 Изберете опция и елемент за добавяне или редактиране.
5 Изберете Запис.

Ако абонаментът ви поддържа услугата Разпознаването на викащата линия (CLI), можете да присвоявате лични тонове за звънене и картини за контакти.

За копиране на имена и номера в контактите в телефона:

1 Изберете Меню > Контакти.
2 Преминете към Нов контакт и изберете Опции > Разширени > Копиране от SIM.
3 Изберете опция.

За копиране на имена и номера на SIM картата:

1 Изберете Меню > Контакти.
2 Преминете към Нов контакт и изберете Опции > Разширени > Копиране на SIM.
3 Изберете опция.

Когато копирате всички контакти от телефона на SIM картата, цялата съществуваща информация на SIM картата се заменя.

За автоматично записване на имена и телефонни номера на SIM картата:

1 Изберете Меню > Контакти.

Това е интернет версия на тази публикация. © Разпечатвайте само за лична употреба.

2 Преминете към Нов контакт и изберете Опции > Разширени > Автозапис на SIM.
3 Изберете опция.

За записване на контакти на картата с памет:

1 Изберете Меню > Контакти.
2 Преминете към Нов контакт и изберете Опции > Разширени > Архивир. на к.п..

Контакти на SIM картата

Контактите на SIM картата могат да съдържат само имена и цифри. Те се записват в SIM картата.

За добавяне на контакт на SIM картата:

1 Изберете Меню > Контакти.
2 Преминете към Нов контакт и изберете Добавяне .
3 Въведете името и изберете OK.
4 Въведете номера и изберете OK.
5 Изберете цифрова опция и добавете още информация, ако е налична.
6 Изберете Запис.

Изтриване на контакти

За изтриване на всички контакти

1 Изберете Меню > Контакти.
2 Преминете към Нов контакт и изберете Опции > Разширени > Изтрий вс. конт..
3 Изберете опция.

Състояние на паметта с контактите

Броят номера на контакти, които можете да запишете на телефона или на SIM картата, зависят от наличната памет.

За преглед на състоянието на паметта за контакти

1 Изберете Меню > Контакти.
2 Преминете към Нов контакт and и изберете Опции > Разширени > Състоян. памет.

За мен

Можете да въведете информация за себе си и например да изпратите визитна картичка.

За въвеждане на информация за себе си:

1 Изберете Меню > Контакти.
2 Преминете към Аз и изберете Отваряне .
3 Преминете към опция и редактирайте информацията.
4 Изберете Запис.

За добавяне на собствената си визитна картичка:

1 Изберете Меню > Контакти.
2 Преминете към Аз и изберете Отваряне .

Това е интернет версия на тази публикация. © Разпечатвайте само за лична употреба.

3 Преминете към Инфо моите кон. и изберете Добавяне > Създаване нова.
4 Преминете между разделите и добавете информация към полетата.
5 Въведете информацията и изберете Запис.

Групи

Можете да създавате група от номера и имейл адреси от Тел. контакти, до които да изпращате съобщения. Вж. *Съобщения* на стр. 50. Можете да използвате групи (с номера) и когато създавате списъци на избраните викащи. Вж. *Приемане на повиквания* на стр. 28.

За създаване на група от номера и имейл адреси:

1 Изберете Меню > Контакти.
2 Преминете към Нов контакт и изберете Опции > Групи.
3 Преминете към Нова група и изберете Добавяне .
4 Въведете име за групата и изберете Прод..
5 Преминете към Нов и изберете Добавяне .
6 За всеки телефонен номер или имейл адрес на контакт, който искате да маркирате, преминете към него и изберете Маркир..
7 Изберете Прод. > Готово.

Ускорено набиране

Ускореното набиране ви позволява да изберете девет контакта, които да набирате бързо от готовност. Контактите могат да се запишат в позиции 1-9.

За добавяне на контакти към номера за бързо набиране

1 Изберете Меню > Контакти.
2 Преминете към Нов контакт и изберете Опции > Ускор. набиране.
3 Преминете към номер на позиция и изберете Добавяне.
4 Изберете контакт.

За ускорено набиране:

- Изберете номер на позиция и натиснете ✆.

Допълнителни функции за повикване

Гласова поща

Ако абонаментът ви включва услуга телефонен секретар, викащите могат да оставят съобщение от гласова поща, когато не могат да отговорят на дадено повикване.

Това е интернет версия на тази публикация. © Разпечатвайте само за лична употреба.

За вход във вашата гласова пощенска кутия

1 Изберете Меню > Съобщения > Съобщения > Настройки > Настройки съобщ. раздел > № гласова поща.
2 Въведете номера и изберете OK.

За повикване на вашата гласова поща

- Натиснете и задръжте 1.

Гласов контрол

Чрез създаване на гласови команди можете:

- Гласово набиране – обадете се на някого, като изречете неговото име
- Отговаряне и отказване на повиквания, когато сте свързани с устройство за свободни ръце

За записване на гласова команда с гласово набиране

1 Изберете Меню > Настройки > Общи > Гласов контрол > Гласово набиране > Активиране.
2 Изберете Да > Нова глас. команда и изберете контакт. Ако контактът има повече от един номер, изберете номера, към който да добавите гласовата команда.
3 Запишете гласова команда, например "Емил мобилен".
4 Следвайте инструкциите, които се появяват: Изчакайте тона и изречете командата за запис. Гласовата команда се възпроизвежда, за да я чуете.
5 Ако записът звучи добре, изберете Да. Ако не, изберете Не и повторете стъпки 3 и 4.

! *Гласовите команди се записват само в паметта на телефона. Те не могат да се записват в друг телефон.*

За гласово набиране:

1 Натиснете и задръжте клавиша за сила на звука.
2 Изчакайте тона и изречете записаното име, например "Емил мобилен". Телефонът възпроизвежда отново името и се осъществява повикване.

Пренасочване на повиквания

Пренасочвайте повиквания, например към телефонен секретар.

! *Когато се използва Огран. повиквания, някои опции за пренасочване на повикванията не са налични. Вж. Ограничаване на повиквания на стр. 29.*

Това е интернет версия на тази публикация. © Разпечатвайте само за лична употреба.

За пренасочване на повиквания

1 Изберете Меню > Настройки > Повиквания > Пренас. повикв..
2 Изберете тип повикване и опция на пренасочване.
3 Изберете Активиране.
4 Въведете номера и изберете, към който да пренасочвате обажданията и изберете OK.

Повече от един разговор едновременно

Можете да провеждате повече от един разговор едновременно. Например можете да задържите текущо повикване, докато правите второ или отговаряте на второ. Можете също да превключвате между двете повиквания. Не можете да отговорите на трето повикване, без да завършите едно от първите две повиквания.

Чакащо повикване

Ще чуете бипване, ако получите второ повикване докато е активирано чакащо повикване.

За активиране на чакащо повикване:

- Изберете Меню > Настройки > Повиквания > Управление > Чакащо повикв. > Активиране.

За извършване на второ повикване

1 По време на повикване, натиснете ⊂. Това поставя провеждания разговор в режим на задържане.
2 Изберете Опции > Доб. повикване.
3 Въведете номера за набиране и натиснете ⊂.

За отговаряне на второ повикване:

- По време на разговор натиснете ⊂. Това поставя провеждания разговор в режим на задържане.

За отказване на повикване:

- По време на разговора натиснете ⊂ и продължете с текущото повикване.

За приемане на второто повикване и завършване на провеждания разговор:

- По време на разговор изберете Замяна акт. разг..

Манипулиране с две повиквания

Можете да едновременно да имате активни и задържани разговори.

Това е интернет версия на тази публикация. © Разпечатвайте само за лична употреба.

За превключване между двете повиквания:

- По време на разговор натиснете ✆.

За присъединяване на две повиквания

- По време на повикване, изберете Опции > Прис. към повик..

За свързване на двата разговора

- По време на повикване, изберете Опции > Прехв. повикв.. Вие сте прекъснат и от двете повиквания.

За приключване на текущия разговор и връщане към задържания:

- Първо натиснете ⌂ и после ✆.

Конферентни повиквания

В конферентно повикване можете да имате общ разговор с най-много петима други участника.

За добавяне на нов участник

1 По време на повикване, натиснете ✆. Това поставя общия разговор в режим на задържане.
2 Изберете Опции > Доб. повикване.
3 Въведете номера за набиране и натиснете ✆.
4 Изберете Опции > Прис. към повик., за да добавите нов участник.
5 Повторете процедурата за включване на повече участници.

За изваждане на участник

1 Изберете Опции > Закрива участн..
2 Изберете за добавяне на нов участник.

За провеждане на частен разговор

1 По време на повикване, изберете Опции > Разговор с и изберете участника, с който искате да разговаряте.
2 За да подновите конферентния разговор, изберете Опции > Прис. към повик..

Мои номера

Можете да виждате и редактирате собствения си телефонен номер.

За проверка на собствените телефонни номера:

1 Изберете Меню > Контакти.
2 Преминете към Нов контакт и изберете Опции > Спец. номера > Мои номера.
3 Изберете опция.

Приемане на повиквания

Може да изберете да получавате повиквания само от определени номера.

Това е интернет версия на тази публикация. © Разпечатвайте само за лична употреба.

За добавяне на номера към списъка на избраните викащи:

1 Изберете Меню > Настройки > Повиквания > Управление > Избират. повикв. > Само от списък.
2 Преминете към Нов и изберете Добавяне .
3 Изберетеконтакт или Групи.

Вж. Групи на стр. 25.

За приемане на всички повиквания:

- Изберете Меню > Настройки > Повиквания > Управление > Избират. повикв. > Всички викащи.

Ограничаване на повиквания

Можете да ограничавате изходящи и входящи повиквания. Изисква се парола от вашия доставчик на услуги.

! *Ако пренасочвате входящите повиквания, не можете да използвате някои опции на Ограничаване на повиквания.*

Опции за ограничаване на повикванията.

Стандартните опции са:

- Всички изходящи – всички изходящи повиквания.
- Изход. международ. – всички изходящи международни повиквания.
- Изх. межд. роуминг – всички изходящи международни повиквания, освен до вашата страна.
- Всички входящи – всички входящи повиквания.
- Вход. при роуминг – всички входящи повиквания, когато сте в чужбина.

За ограничаване на повикванията:

1 Изберете Меню > Настройки > Повиквания > Управление > Огран. повиквания.
2 Изберете опция.
3 Изберете Активиране.
4 Въведете своята парола и изберете OK.

Време и стойност на повикванията

По време на повикване, телефонът показва, колко дълго сте говорили. Можете също да проверявате времетраенето на вашето последно повикване, вашите изходящи повиквания и общото време на всичките ви повиквания.

Това е интернет версия на тази публикация. © Разпечатвайте само за лична употреба.

За проверка на времето на повикване:

- Изберете Меню > Настройки > Повиквания > Време и цена > Таймери повикване.

Показване или скриване на собствения телефонен номер

Когато извършвате повикване, можете да решите да покажете или скриете собствения си телефонен номер.

За скриване на вашия телефонен номер:

1 Изберете Меню > Настройки > Повиквания > Покажи/скрий №.
2 Изберете Скрий номера.

Cyber-shot™

Правете снимки и записвайте видеоклипове, които да запазите, изпратите или използвате. Можете да записвате снимки и видеоклипове в Медия и в Файлов диспечер.

Използване на камерата

За активиране на камерата:

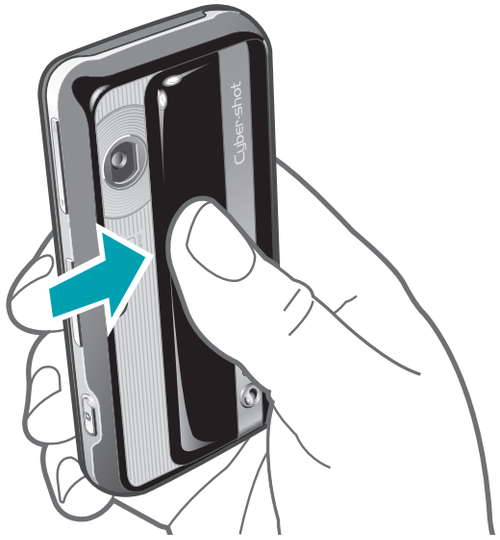

- Отворете плъзгащото се капаче на обектива.

Това е интернет версия на тази публикация. © Разпечатвайте само за лична употреба.

Визьор и клавиши на камерата

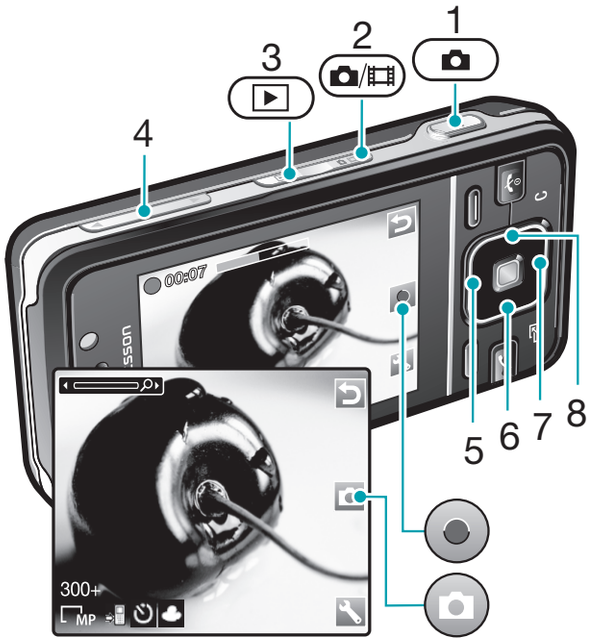

1	Правене на снимка/Записване на видеоклип
2	Изберете неподвижна камера или видео камера
3	Преглед на снимки и видеоклипове
4	Увеличаване и намаляване на изображението
5	Снимка: Фокус
6	Самоснимачка
7	Снимка: Светкавица Видео: Осветление
8	Яркост

За да направите снимка:

1. Активирайте камерата и натиснете за избор на .
2. Натиснете до половината за използване на автоматично фокусиране.
3. Когато точката и фокусната рамка са зелени, натиснете до долу, за да направите снимка. Снимката се записва автоматично.

За запис на видеоклип:

1. Активирайте камерата и натиснете за избор на .
2. Натиснете докрай, за да започнете записването.
3. За да спрете заснемането, натиснете изцяло . Видеоклиповете автоматично се записват..

За използване на вариото

- Натиснете клавиша за сила на звука.

За гледане на снимки и видеоклипове:

1. Активирайте камерата и натиснете .
2. Преминете към елемента.

Това е интернет версия на тази публикация. © Разпечатвайте само за лична употреба.

3 За преглед на видео клип, натиснете централния клавиш за избор.

Допълнителни функции на камерата

За смяна на настройките:

- Активирайте камерата и изберете .

За преглед на информация за настройките:

- Преминете към настройка и изберете .

Photo fix

Може да използвате Photo fix, за да подобрявате снимки. Чрез опарация с едно щракване, яркост, светлина и контраст се регулират, за да се получи най-добрата възможна снимка. Подобренията биват записани като копие на снимката. Оригиналната снимка не се повлиява.

За подобряване на снимка с Photo fix

1 Изберете камера и натиснете , за да изберете .
2 Уверете се, че Разглеждане е зададен на Вкл.. Изберете > Настройки и преминет към Разглеждане > Вкл.. Изберете , за да се върнете на визьора.
3 Направете снимка.
4 По време на прегледа, изберете Опции > Photo fix.

Разпознаване на лица

Можете да използвате разпознаването на лица, за да фокусирате лице, което не е в центъра. Камерата автоматично разпознава до три лица, показани с бяла рамка. Зелена рамка показва кое лице е избрано, когато се използва автофокус. Като правило фокусът се задава върху лицето, което е най-близко до камерата.

За задаване на разпознаване на лица:

1 Активирайте камерата и натиснете за избор на .
2 Изберете > Фокус > Разп. на лица.

Smile Shutter™

Smile Shutter ви позволява да заснемате усмивките на приятелите и семейството си. Камерата разпознава до три лица и избира едно от лицата за разпознаване на усмивка и автоматичен фокус. Жълта рамка показва кое лице е избрано. Когато избраното лице се усмихне, камерата автоматично прави снимката.

Това е интернет версия на тази публикация. © Разпечатвайте само за лична употреба.

За задаване на Smile Shutter™

1 Активирайте камерата и натиснете за избор на .
2 Изберете > Режим снимане > Smile Shutter™.
3 Когато се появи, камерата е в режим Smile Shutter.

За използване на Smile Shutter™

1 Изберете камера и натиснете , за да изберете .
2 Когато видите жълтата рамка, натиснете напълно надолу. Когато се появи, разпознаването на усмивка е активирано.
3 Камерата автоматично прави снимката, когато обектът се усмихне.
4 За да направите снимка, дори и да не се разпознава усмивка, натиснете напълно надолу отново.

BestPic™

Можете да заснемате серия от снимки с едно натискате на клавиша за камерата. След това можете да запишете най-добрата снимка или всичките снимки.

За използване на BestPic™:

1 Активирайте камерата и натиснете за избор на .
2 Изберете > Режим на снимане > BestPic™.
3 Натиснете до половината за използване на автоматично фокусиране.
4 Когато точката и фокусната рамка са зелени, натиснете до долу, за да направите снимка.
5 Изберете Опции > Запис вс. или натиснете клавиша за навигация наляво или надясно, за да изберете най-добрата снимка, и изберете Запис.

Разглеждане и поставяне на тагове на снимки

За показване на снимки в слайдшоу

1 Изберете Меню > Медия > Фото > Албум на камерата.
2 Изберете месец.
3 Преминете към снимка и изберете Разглежд..
4 Изберете Опции > Слайдшоу.
5 Изберете метод.

Показване на снимки в карта

Когато правите снимка, можете да свържете вашето географско местонахождение към нея. Това се нарича поставяне на гео тагове. На снимките с гео тагове, се поставят тагове с в Медия .

Това е интернет версия на тази публикация. © Разпечатвайте само за лична употреба.

За разглеждане на снимки на карта

1 Изберете Меню > Медия > Фото > Албум на камерата.
2 Изберете месец.
3 Преминете към снимка и изберете Разглежд..
4 Изберете Опции > Разгл. в/у карта.

! *За разглеждане на снимки на карта, вие се нуждаете се от абонамент, който поддържа предаване на данни и Интернет настройките във вашия телефон. Можете да изтеглите настройки чрез съветника за настройка в телефона или от www.sonyericsson.com/support.*

За да промените настройката за поставяне на гео тагове

1 Активирайте камерата и натиснете за избор на .
2 Изберете > Настройки > Добав. позиция.
3 Изберете опция.

Фото тагове

Можете да поставите тагове на снимки, за да ги категоризирате в Фото тагове. Например, можете да създавате таг, наречен ваканция и да го добавяте към всичките си ваканционни снимки.

За създаване на нов фото таг:

1 Изберете Меню > Медия > Фото > Албум на камерата.
2 Изберете месец.
3 Преминете към снимка и изберете Разглежд..
4 Натиснете и изберете Опции > Нов таг .
5 Въведете име и изберете OK.
6 Изберете икона.
7 За постявне на тагове на снимки, изберете Опции > Обозначи с таг.

За постявне на тагове на снимки

1 Изберете Меню > Медия > Фото > Албум на камерата.
2 Изберете месец.
3 Преминете към снимка и изберете Разглежд..
4 Натиснете и се придвижите към таг.
5 Изберете Опции > Обозначи с таг.
6 За всяка снимка, на която искате да добавите таг, скролирайте до снимката и изберете Опции > Обозначи с таг.

Използване на снимки

Можете да добавяте снимка към контакт, използвайте я по време на стартиране, във фонов режим или като скрийнсейвър.

Това е интернет версия на тази публикация. © Разпечатвайте само за лична употреба.

За използване на снимки

1 Изберете Меню > Медия > Фото > Албум на камерата.
2 Изберете месец.
3 Преминете към снимка и изберете Разглежд..
4 Изберете Опции > Използ. като.
5 Изберете опция.

Работа със снимки

Можете да разглеждате, подобрявате и организирате вашите снимки и видеоклипове на компютъра, като инсталирате *Adobe™ Photoshop™ Album Starter Edition*. Той е наличен за изтегляне от *www.sonyericsson.com/support*.

Използвайте Media Go™ , за да прехвърляте съдържание на и от вашия телефон. За повече информация вж. *Прехвърляне на съдържание на и от вашия компютър* на стр. 45

PhotoDJ™ и VideoDJ™

Можете да редактирате снимки и видеоклипове.

За редактиране и запазване на снимка:

1 Изберете Меню > Медия > Фото > Албум на камерата.
2 Изберете месец.
3 Преминете към снимка и изберете Разглежд..
4 Изберете Опции > Ред.в PhotoDJ™.
5 Редактирайте снимката.

За редактиране и записване на видеоклип:

1 Изберете Меню > Органайзър > Файлов диспечер > Видеофилми.
2 Преминете към видеоклип и изберете Опции > Ред. в VideoDJ™.
3 Редактирайте видеоклипа.
4 Изберете Опции > Запис.

За изрязване на видеоклип:

1 Изберете Меню > Органайзър > Файлов диспечер > Видеофилми.
2 Преминете към видеоклип и изберете Опции > Ред. в VideoDJ™ > Редактир. > Изрязване.
3 Изберете OK > Задаване > Старт за да зададете начална точка.
4 Изберете Задаване > Край за да зададете крайна точка.
5 Изберете Изрязване > Опции > Записване.

Изпращане на съдържание на уеб страница

Можете да изпратете снимки или видеоклипове за публикуване на уеб

Това е интернет версия на тази публикация. © Разпечатвайте само за лична употреба.

страница, ако абонаментът ви поддържа тази услуга. Ако не можете да изпръщъте съдържание на уеб страница, вижте *Не мога да използвам интернет-базирани услуги* на страница 77.

! *Уеб услугите могат да изискват отделно лицензионно споразумение между вас и доставчика на услуги. Може да са приложими допълнителни такси. Обърнете се към вашия доставчик на услуги.*

За да изпращате снимки, записани във вашия телефон на уеб сайт

1 Изберете Меню > Медия > Фото > Албум на камерата.
2 Изберете месец.
3 Преминете към снимка и изберете Разглежд..
4 Изберете Опции > Изпращане > Към уеб сайт.
5 Изберете уеб сайт от списъка или изберете Нова Уеб страница > Добавяне.
6 Въведете имейл адреса, използван за изпращане към уеб сайта.
7 Въведете Уеб адреса и заглавието.
8 Изберете Запис.
9 Изберете Уеб сайт от списъка.
10 Въведете текст.
11 Изберете Прод. > Изпрати.

За да изпращате видеоклипове, записани във вашия телефон на Уеб сайт

1 Изберете Меню > Медия > Видео > Видеофилми.
2 Преминете към видеоклип и изберете Опции > Изпрати > Към уеб сайт.
3 Изберете уеб сайт от списъка или изберете Нова Уеб страница > Добавяне.
4 Въведете имейл адреса, използван за изпращане към уеб сайта.
5 Въведете Уеб адреса и заглавието.
6 Изберете Запис.
7 Изберете Уеб сайт от списъка.
8 Въведете текст.
9 Изберете Прод. > Изпрати.

За изпращане на снимки или видеоклипове, които току-що сте заснели, на уеб сайт

1 Когато сте направили снимка или записал видеоклп, изберете Изпр. > Към уеб сайт.
2 Изберете уеб сайт от списъка или изберете Нова Уеб страница > Добавяне.
3 Въведете имейл адреса, използван за изпращане към уеб сайта.
4 Въведете Уеб адреса и заглавието.
5 Изберете Запис и изберете уеб сайта.
6 Въведете текст.
7 Изберете Прод. > Изпрати.

Това е интернет версия на тази публикация. © Разпечатвайте само за лична употреба.

За да отидете на уеб адрес от контакти

1 Изберете Меню > Контакти.
2 Преминете към контакт и изберете Отваряне.
3 Преминете към уеб адрес и изберете Отиди на.

Отпечатване на снимки

Можете да печатате снимки чрез USB кабел, свързан към съвместим с PictBridge™ принтер.

Можете също да печатате чрез принтер, съвместим с Bluetooth, който поддържа Object Push Profile.

За печатане на снимки чрез USB кабел

1 Свържете USB кабела към телефона.
2 Свържете USB кабела към принтера.
3 Изчакайте за обратна връзка от телефона и изберете OK.
4 Задайте настройките на принтера, (ако е необходимо) и изберете Печатане.
5 Изберете Меню > Медия > Фото > Албум на камерата.
6 Изберете месец.
7 Преминете към снимка и изберете Опции > Печатане.

Ако има грешка в принтера, извадете и отново поставете USB кабела.

Това е интернет версия на тази публикация. © Разпечатвайте само за лична употреба.

Музика

Можете да слушате музика, аудио книги и подкасти. Използвайте Media Go™ , за да прехвърляте съдържание на и от вашия телефон. За повече информация вж. *Прехвърляне на съдържание на и от вашия компютър* на стр. 45

Преносимо стерео устройство за свободни ръце

За използване на устройство свободни ръце

- Свържете преносимо устройство свободни ръце. Музиката спира, когато получавате повикване, и се подновява, когато повикването приключи.

Музикален плейър

За изпълняване на музика

1. Изберете Меню > Медия > Музика.
2. Търсете по категории с помощта на клавиша за навигация.
3. Преминете към заглавие и изберете Изпълн..

За спиране изпълняването на музика

- Натиснете централния клавиш за избор.

За бързо придвижване напред или превъртане назад

- Натиснете и задръжте ▶ или ◀.

За придвижване между песни

- Натиснете ▶ или ◀.

За промяна на силата на звука:

- Натиснете клавиша за сила на звука нагоре или надолу.

За минимизиране на плейъра:

- Изберете Опции > Минимизиране.

За връщане към плейъра

- Изберете Меню > Медия .

Това е интернет версия на тази публикация. © Разпечатвайте само за лична употреба.

Списъци за изпълнение

Можете да създавате списъци за изпълнение, за да организирате вашата музика. Можете да добавяте песни и папки към списък за изпълнение. На телефона може да са му необходими няколко минути, за да създаде списък за възпроизвеждане.

За създаване на списък за възпроизвеждане

1 Изберете Меню > Медия > Музика > Списъци изпълн..
2 Преминете към Нов списък изпъл. и изберете Добави .
3 Въведете име и изберте OK.
4 За всяка песен, която искате да добавите, скролирайте до песента и изберете Марк..
5 Изберете Добави, за добавяне на песните към списъка за изпълнение.

Аудио книги

Ако използвате Media Go™ за прехвърляне на аудио книги на вашия телефон от компютър, можете да слушате аудио книгите във вашия телефон. Може да отнеме няколко минути преди прехвърлената аудио книга да се покаже в списъка с налични аудио книги.

За достъп до аудио книги

- Изберете Меню > Медия > Музика > Аудио книги.

Можете да намерите аудио книги във формат, различен от M4B и такива, които нямат ID3v2 тагове за раздели в Песни папка.

Купете сега

Ако се абонирате за музикална услуга, позволяваща ограничено, непостоянно използване на вашия телефон, можете да маркирате песен, от която се интересувате и да я купите по-късно. Следващият път, когато синхронизирате вашата музика с Windows Media® Player на компютър с разрешен достъп до Интернет, ще бъдете попитан дали искате да купите песента, която сте маркирали по-рано. Ако приемете, песента ще бъде изтеглена на вашия компютър и избраният от вас акаунт за музикалната услуга ще бъде зареден. Тази услуга изисква регистрация и акаунт, позволяващ услуга за изтегляне музика, компютър с Microsoft® Windows Media® Player 11 или последваща

Това е интернет версия на тази публикация. © Разпечатвайте само за лична употреба.

съвместима версия на Windows Media® Player, както и USB връзка.

! *Не виждате, че песента е маркирана. Не можете да демаркирате песни, които вече сте маркирали.*

За да маркирате песен

- Когато песента, която искате да маркирате се изпълнява, натиснете и задръжте 0+.

PlayNow™

Когато изберете PlayNow™ вие въвеждате PlayNow™ арена, където можете да изтегляте музика, игри, тонове за звънене, теми и фонове. Можете да визуализирате или чуете съдържанието, преди да го закупите и изтеглите на вашия телефон. Ако не можете да използвате PlayNow™ и PlayNow™ арена, вижте *Не мога да използвам интернет-базирани услуги* на страница 77.

! *Тази услуга не е налична във всички страни.*

За разширени функции, можете също така да получите достъп до PlayNow™ арена уеб магазин чрез компютър на *www.playnow-arena.com*. За повече информация отидете на *www.sonyericsson.com/support* , за да прочетете *PlayNow™ арена* Ръководството за функции.

За използване на PlayNow™

1. Изберете Меню > PlayNow™.
2. Скролирайте през арената на PlayNow™ и следвайте инструкциите за визуализиране и закупуване на съдържание.

TrackID™

TrackID™ е услуга за разпознаване на музика. Можете автоматично да търсите заглавие, изпълнител или име на албум за дадена песен, която сте чули да се изпълнява от високоговорителите или по радиото във вашия телефон. Ако не можете да използвате TrackID™, вижте *Не мога да използвам интернет-базирани услуги* на страница 77.

За търсене на информация за песен

- Когато чуете песен по високоговорителя, изберете Меню > Забавления > TrackID™ > Старт.
- Когато свири радиото във вашия телефон, изберете Опции > TrackID™.

За най-добри резултати използвайте TrackID™ в тиха среда.

Това е интернет версия на тази публикация. © Разпечатвайте само за лична употреба.

Онлайн музика и видеоклипове

Можете да гледате видеоклипове и слушате музика чрез пряко изпълнение към телефона от интернет. Ако не можете да използвате Интернет, вижте *Не мога да използвам интернет-базирани услуги* на страница 77.

За избиране на акаунт за данни за пряко изпълнение:

1 Изберете Меню > Настройки > Връзка > Стрийминг настр. > Свързване чрез:.
2 Изберете акаунта за данни, който искате да използвате.
3 Изберете Запис.

За пряко изпълнение на музика и видеоклипове:

1 Изберете Меню > Интернет.
2 Изберете Опции > Отиди на > Показалци.
3 Изберете връзка за пряко изпълнение.

Видеоплейър

За изпълняване на видеоклипове:

1 Изберете Меню > Медия > Видео > Видеофилми.
2 Преминете към заглавие и изберете Изпълн..

За спиране изпълняването на видео

- Натиснете централния клавиш за избор.

За бързо придвижване напред или превъртане назад

- Натиснете и задръжте ▶ или ◀.

За придвижване между видеоклипове

- Натиснете ▶ или ◀.

За промяна на силата на звука:

- Натиснете клавиша за сила на звука нагоре или надолу.

За да променяте размера на видео екрана

1 Изберете Опции > Размер видеокл..
2 Изберете опция.

За запазване на снимка от видеоклип

1 За да паузирате видеоклипа, натиснете централния клавиш за избор.
2 За да запишете паузираното изображение като картина, изберете Опции > Запис картина.

Това е интернет версия на тази публикация. © Разпечатвайте само за лична употреба.

Радио

! *Не използвайте телефона като радио в места, където е забранено.*

За включване на радиото

1 Свържете устройството свободни ръце към телефона.
2 Изберете Меню > Радио.

За автоматично търсене на радиостанции

- Изберете Търсене.

За ръчно търсене на радиостанции

- Натиснете ◀ или ▶.

За промяна на силата на звука:

- Натиснете клавиша за сила на звука нагоре или надолу.

За минимизиране на радиото

- Изберете Опции > Минимизиране.

За връщане към радиото

- Изберете Меню > Радио.

Запазване на радиостанциите

Можете да запишете до 20 предварително настроени канали.

За автоматично записване на радиостанциите

- Изберете Опции > Автозаписване.

За ръчно записване на радиостанциите

1 Когато сте намерили радиостанция, изберете Опции > Запис.
2 Преминете към позиция и изберете Вмъкни.

За избор на записани радиостанции:

1 Изберете Опции > Канали.
2 Изберете радиостанция.

За превключване между записани станции

- Натиснете ▲ или ▼.

MusicDJ™

Можете да композирате и редактирате вашите собствени мелодии, които да използвате като тонове на звънене. Налични са предварително аранжирани звуци с различни характеристики.

За композиране на мелодия:

1 Изберете Меню > Забавления > MusicDJ™.
2 Изберете Вмъкни, Копир. или Постав. звуци.

Това е интернет версия на тази публикация. © Разпечатвайте само за лична употреба.

3 Използвайте ◀, ▶, ▲ или ▼ , за да се предвижвате между звуците.
4 Изберете Опции > Запис мелодия.

Записване на звук

Можете да запишете гласова бележка или повикване. Записаните звуци може да се задават и като тонове за звънене.

! *В някои държави или щати се изисква от закона да информирате и отсрещната страна, преди да запишете разговора.*

За записване на звук:

- Изберете Меню > Забавления > Запис на звук > Запис.

За записване на повикване

1 По време на провеждане на разговор, изберете Опции > Запис.
2 За да запишете записа, изберете Запис.

За прослушване на запис:

1 Изберете Меню > Органайзър > Файлов диспечер.
2 Преминете към Музика и изберете Отваряне .
3 Преминете към запис и изберете Изпълнен..

Прехвърляне и манипулиране на съдържание

Можете да прехвърляте и трансферирате съдържание като снимки и музика.

! *Не е разрешено да се обменя материал, защитен с авторско право. 🔒 идентифицира защитен елмент.*

Манипулиране на съдържание в телефона

Можете да използвате, Файлов диспечер за да боравите със съдържание в телефона или на карта с памет. Раздели и икони в Файлов диспечер покажи къде е записано съдържанието. Ако паметта е пълна, изтрийте съдържание, за да освободите място.

За преглед на състоянието на паметта:

1 Изберете Меню > Органайзър > Файлов диспечер.
2 Изберете Опции > Състоян. памет.
3 Изберете Карта с памет или Телефон.

Това е интернет версия на тази публикация. © Разпечатвайте само за лична употреба.

За да изберете повече от един елемент в папка

1 Изберете Меню > Органайзър > Файлов диспечер.
2 Преминете към папка и изберете Отваряне.
3 Изберете Опции > Маркиране > Маркир. няколко.
4 За всеки елемент, който искате да добавите, скролирайте до елемента и изберете Маркир..

За да премествате елементи между картата с памет и паметта на телефона

1 Изберете Меню > Органайзър > Файлов диспечер.
2 Намерете елемент и изберете Опции > Работа с файла > Преместване.
3 Изберете Карта с памет или Телефон.
4 Преминете към папка и изберете Отваряне.
5 Изберете Постав..

За преглед на информация относно съдържание

1 Изберете Меню > Органайзър > Файлов диспечер.
2 Намерете елемент и изберете Опции > Информация.

Изпращане на съдържание на друг телефон

Можете да изпращате съдържание например, с помощта на съобщения или като използвате Bluetooth™ безжична технология.

За изпращане на съдържание

1 Преминете към елемент и изберете Опции > Изпращане.
2 Изберете метод на предаване.

! *Уверете се, че получаващото устройство поддържа метода на предаване, който сте избрали.*

Използване на USB кабела

Можете да свържете вашия телефон към компютър с USB кабела, за да синхронизирате, прехвърляте и архивирате съдържанието на телефона и да използвате телефона си като модем. За повече информация отидете на *www.sonyericsson.com/support* , за да прочетете Ръководствата за функции.

! *Може да е необходимо да закупите USB кабел отделно от телефона.*

Това е интернет версия на тази публикация. © Разпечатвайте само за лична употреба.

Преди използване на USB кабела

Вж. *Изисквани операционни системи* на стр. 45.

! *Използвайте само USB кабел, който се поддържа от телефона ви. Не изваждайте USB кабела от телефона или компютъра по време на прехвърлянето на файлове, защото с това може да развалите паметта на телефона или картата с памет.*

За безопасно изваждане на USB кабела

1 **Компютър:** Затворете всякакъв софтуер, който използвате с вашия телефон.
2 Извадете USB кабела.

Плъзгайте и пускайте съдържание

Можете да плъзгате и пускате съдържание между вашия телефон, карта с памет и компютър в *Microsoft Windows Explorer*.

За плъзгане и пускане на съдържание

1 Свържете телефона към компютър чрез USB кабел.
2 **Телефон:** Изберете Трансфер медия. Телефонът ще остане активиран по време на прехвърлянето на файлове.
3 **Компютър:**Изчакайте, докато паметта на телефона и картата с памет се появяват като външни дискове в *Windows Explorer*.
4 Плъзгайте и пускайте избрани файлове между телефона и компютъра.

Прехвърляне на съдържание на и от вашия компютър

Можете да използвате Media Go™ прехвърляне на медийно съдържание между телефона и компютъра.

Media Go™ е наличен за изтегляне на www.sonyericsson.com/support.

Изисквани операционни системи

Вие имате нужда от една от тези операционни системи, за да използвате софтуера Sony Ericsson PC:

- Microsoft® Windows Vista™
- Microsoft® Windows XP, Service Pack 2 или по-нова версия

Това е интернет версия на тази публикация. © Разпечатвайте само за лична употреба.

За изтегляне Media Go™

1 **Компютър:** Във вашия интернет браузър, отидете на *www.sonyericsson.com/support*.
2 Изберете регион и страна.
3 Изберете *Изтегляне на софтуер*.
4 Изберете телефон от списъка.
5 Изберете *Прочети повече и изтегли* на Media Go™.
6 Изберете *Изтегляне сега* и запишете фала на вашия компютър.

Запомнете къде записвате файла.

За да инсталирате Media Go™ от изтегления файл

1 Открийте изтегления файл Media Go™ на компютъра.
2 Щракнете двукратно на файла и следвайте инструкциите.

За прехвърляне на съдържание чрез Media Go™

Не изваждайте USB кабела от телефона или компютъра по време на прехвърлянето на файлове, защото с това може да развалите паметта на телефона или картата с памет.

1 Свържете телефона към компютър чрез USB кабел, поддържан от телефона.
2 **Компютър** Изберете *Start/ Programs/Sony/Media Go™*.
3 **Телефон:** Изберете Трансфер медия.
4 **Компютър:** Изберете *Трансфер на или от устройство чрез Media Go™* и щракнете *OK*.
5 Изчакайте, докато телефонът се покаже в Media Go™.
6 Премествайте файлове между телефона и компютъра в Media Go™.

Име на телефона

Можете да въведете име за вашия телефон, което да се показва на другите устройства, когато използвате например безжичната технология Bluetooth™.

За въвеждане на име на телефона:

1 Изберете Меню > Настройки > Връзка > Име телефон.
2 Въведете телефонния номер и изберете OK.

Използване на безжична технология Bluetooth™

Безжичната технология Bluetooth™ е безплатна и прави безжичното свързване с други Bluetooth устройства възможно. Например можете:

Това е интернет версия на тази публикация. © Разпечатвайте само за лична употреба.

- да се свържете се към устройства за свободни ръце.
- Да се свържете с няколко устройства едновременно.
- да се свържете към компютри и получите достъп до интернет.
- Обмен на елементи.
- Изпълняване на игри за много участници.

! *За Bluetooth комуникация ние препоръчваме разстояние до 10 метра (33 фута) без плътни предмети помежду.*

Преди използването на безжична технология Bluetooth

Трябва да включите функцията Bluetooth, за да комуникирате с други устройства. Също може да се наложи да сдвоите телефона си с други Bluetooth устройства.

За включване на функцията Bluetooth

- Изберете Меню > Настройки > Връзка > Bluetooth > Включване.

! *Уверете се, че устройството, с което искате да сдвоите телефона си, е с активирана функция Bluetooth и Bluetooth видимостта е включена.*

За сдвояване на устройство с телефона:

1 Изберете Меню > Настройки > Връзка > Bluetooth > Мои устройства.
2 Преминете към Ново устройство и изберете Добавяне , за да търсите налични устройства.
3 Изберете устройство
4 Въведете парола, ако се изисква.

За да позволите връзка с телефона:

1 Изберете Меню > Настройки > Връзка > Bluetooth > Мои устройства.
2 Изберете устройство от списъка.
3 Изберете Опции > Разреш. връзка.
4 Изберете Винаги питай или Винаги разреш..

! *Това е възможно само с устройства, които искат достъп до надеждни услуги.*

За сдвояване на телефон с Bluetooth устройство свободни ръце

1 Изберете Меню > Настройки > Връзка > Bluetooth > Свободни ръце.
2 Изберете устройство
3 Въведете парола, ако се изисква.

Това е интернет версия на тази публикация. © Разпечатвайте само за лична употреба.

Икономия на енергия

Можете да пестите енергия на батерията с функцията Икономия на енергия. В режим икономия на енергия, можете да се свързвате само с едно Bluetooth устройство. Ако искате да се свържете с повече от едно Bluetooth устройства едновременно, трябва да изключите тази функция.

За включване на режима за икономия на енергия

- Изберете Меню > Настройки > Връзка > Bluetooth > Пестене на енергия > Включване.

Предаване на звук с използване на Bluetooth устройство за свободни ръце

Можете да прехвърляте звук от и на Bluetooth устройството за свободни ръце с клавиш на телефона или устройството за свободни ръце.

За прехвърляне на звук:

1 Изберете Меню > Настройки > Връзка > Bluetooth > Свободни ръце > Вход. повикване.
2 Изберете опция В телефона насочва звук на телефона. В своб. ръце насочва звук към устройството свободни ръце.

! *Трябва да отговорите на повикване чрез клавиша на телефона, за да бъде приложена тази настройка.*

За прехвърляне на звук по време на повикване:

1 По време на разговор изберете Звук.
2 Изберете от списъка.

Архивиране и възстановяване

Можете да архивирате и възстановявате контакти, календара, заадачи и показалци чрез *Sony Ericsson PC Suite*.

Преди да архивирате и възстановявате, трябва да инсталирате *Sony Ericsson PC Suite*, който е наличен на *www.sonyericsson/support*.

Можете да архивирате и възстановявате контакти във вашия телефон като използвате картата с памет Memory Stick Micro™ (M2™). Може да местите съдържане между картата с памет и паметта на телефона. Вж. *Манипулиране на*

Това е интернет версия на тази публикация. © Разпечатвайте само за лична употреба.

съдържание в телефона на страница 43.

Архивирайте съдържанието на телефона регулярно, за да се уверите, че няма да го загубите.

За да архивирате като използвате Sony Ericsson PC Suite

1 **Компютър:**Старитрайте *Sony Ericsson PC Suite* от *Start/ Programs/Sony Ericsson/ Sony Ericsson PC Suite*.
2 Следвайте инструкциите в *Sony Ericsson PC Suite* за начина на свързване.
3 **Телефон:**Изберете Режим на тел..
4 **Компютър:**Отидете в раздела за архивиране и възстановяване в*Sony Ericsson PC Suite* и направете архив.

За да възстановите съдържанието на телефона като използвате Sony Ericsson PC Suite

Sony Ericsson PC Suite ще презапише цялото съдържание на телефона по време на процеса на възстановяване. Можете да повредите телефона си, ако прекъснете този процес.

1 **Компютър:**Старитрайте *Sony Ericsson PC Suite* от *Start/ Programs/Sony Ericsson/ Sony Ericsson PC Suite*.
2 Следвайте инструкциите в *Sony Ericsson PC Suite* за начина на свързване.
3 **Телефон:**Изберете Режим на тел..
4 **Компютър:**Отидете в раздела архивиране и възстановяване в *Sony Ericsson PC Suite* и възстановете вашия телефон.

Това е интернет версия на тази публикация. © Разпечатвайте само за лична употреба.

Съобщения

Текст и MMS-и

Съобщенията могат да съдържат текст, картини, звукови ефекти, анимации и мелодии. Можете също да създавате и използвате шаблони за вашите съобщения.

Когато изпращате съобщения, телефонът автоматично избира най-подходящия метод (текстово или картинно съобщение) за изпращане.

Ако не можете да използвате картинни съобщения, вижте *Не мога да използвам интернет-базирани услуги* на страница 77.

Изпращане на съобщения

Не можете да изпращате съобщения от вашия телефон. Максималният размер на стандартен SMS е 160 знака, включително шпациите, ако не са добавяни никакви други елементи към съобщението. Ако въведете повече от 160 знака, ще бъде създадено второ съобщение. Вашите съобщения се изпращат като едно свързано съобщение.

За създаване и изпращане на съобщение:

1. Изберете Меню > Съобщения > Писане на ново > Съобщение.
2. Въведете текст. За добавяне не елементи към съобщението, натиснете ▼, преминете ▶ и изберете елемент.
3. Изберете Прод. > Търсене в Конт..
4. Въведете получател и изберете Изпрати.

Ако изпращате съобщение на група, ще бъдете таксувани за всеки член.

За копиране и поставяне на текст в съобщение

1. Когато пишете съобщението, изберете Опции > Копир. и постав..
2. Изберете Копиране всички или Марк. и копир.. Преминете към текста в съобщението и го изберете.
3. Изберете Опции > Копир. и постав. > Постав..

Получаване на гласови съобщения

Телефонът ви известява, когато получите съобщение. Съобщенията автоматично се записват в паметта на телефона. Когато паметта на телефона се напълни, трябва да изтриете или да ги преместите на SIM картата.

Това е интернет версия на тази публикация. © Разпечатвайте само за лична употреба.

За записване на входящо съобщение на картата с памет:

- Изберете Меню > Съобщения > Съобщения > Настройки > Записване в > Карта с памет.

За записване на съобщение на SIM картата

1 Изберете Меню > Съобщения > Съобщения и изберете папка.
2 Преминете към съобщението си и изберете Опции > Запис на съобщ..

За да видите текстово съобщение от кутия входящи:

1 Изберете Меню > Съобщения > Входящи.
2 Преминете към съобщението си и изберете Разгл..

За повикване на номер в съобщение

- Когато гледате съобщение, преминете към номера и натиснете ✆.

Шаблони

Ако често използвате същите фрази и снимки в съобщение, можете да запишете съобщението като шаблон.

За добавяне на шаблон на картинно съобщение

1 Изберете Меню > Съобщения > Съобщения > Шаблони > Нов шаблон > Добавяне.
2 Въведете текст. За добавяне не елементи към съобщението, натиснете ▼, преминете ▶ и изберете елемент.
3 Изберете Запис.
4 Въведете заглавие и изберете OK.

За записване на съобщение като шаблон:

1 Изберете Меню > Съобщения > Входящи.
2 Преминете към съобщението си и изберете Разглежд. > Опции > Като шаблон.

Опции при съобщения

Може да зададете някои опции, като например Предупреждение за съобщение и стандартно местоположение за съхраняване, които да бъдат приложени за всички съобщения. Можете да задавате други опции, като например Приоритет на доставяне и Час на доставяне, за всяко съобщение, което изпращате.

Това е интернет версия на тази публикация. © Разпечатвайте само за лична употреба.

За задаване на опции за всички съобщения

1 Изберете Меню > Съобщения > Съобщения > Настройки.
2 Изберете опция.

За задаване на опции за определено съобщение

1 Когато съобщението е готово и получателят е избран, изберете Опции > Разширени.
2 Преминете към опция и изберете Редактир..

Разговори

Можете да избирате дали да преглеждате вашите съобщения в Повикване или Входящи. Разговор със съобщения показва цялата комуникация чрез съобщения между вас и някой от вашите контакти.

За преглед на съобщения в Разговори

1 Изберете Меню > Съобщения > Входящи > Повикване раздел.
2 Изберете разговор.

За изпращане на съобщение от Разговори

1 Изберете Меню > Съобщения > Повикване.
2 Изберете разговор.
3 Напишете съобщение и изберете Изпрати.

Гласови съобщения

Изпращайте и получавайте звукозапис като гласово съобщение.

! *Изпращащият и получаващият телефони трябва да имат абонаменти, които поддържат картинни съобщения.*

За записване и изпращане на гласово съобщение:

1 Изберете Меню > Съобщения > Писане на ново > Глас. съобщ..
2 Запишете съобщението си и изберете Спиране > Изпрати > Търсене в Конт..
3 Въведете получател и изберете Изпрати.

Имейл

Във вашия телефон може да се използват същите стандартни настройки за имейл, както и в програмата за електронна поща във вашия компютър.

Можете да синхронизирате вашия имейл чрез Microsoft® Exchange ActiveSync®.

Това е интернет версия на тази публикация. © Разпечатвайте само за лична употреба.

Преди да използвате имейла

Можете да използвате съветника за настройка, за да проверите дали настройките са налични за вашия имейл акаунт, или можете да ги въведете ръчно. Също така, можете да получавате настройки на *www.sonyericsson.com/support*.

За създаване на имейл акаунт:

1 За стартиране на съветника за настройка Меню > Съобщения > Имейл.
2 Следвайте инсдтрукциите за създаване на акаунт.

Ако въвеждате настройки ръчно, можете да се свържете с имейл доставчика за повече информация. Имейл доставчика е вероятно фирмата, която ви е дала имейл адреса.

За писане и изпращане на имейл съобщение:

1 Изберете Меню > Съобщения > Имейл > Писане на ново.
2 Изберете Добавяне > Въвед. имейл адрес. Въведете имейл адреса и изберете OK.
3 За добавяне на още получатели, преминете към До: и изберете Редактир..
4 Преминете към опция и изберете select Добавяне > Въвед. имейл адрес. Въведете имейл адреса и изберете OK. Когато сте готови, изберете Готово.
5 Изберете Редактир. и въведете тема. Изберете OK.
6 Изберете Редактир. и въведете текста. Изберете OK.
7 Изберете Добавяне и изберете файл за прикачане.
8 Изберете Прод. > Изпрати.

За получаване и четене на имейл съобщения:

1 Изберете Меню > Съобщения > Имейл > Входящи > Опции > Пров.нов имейл.
2 Преминете към съобщението си и изберете Разгл..

За запазване на имейл съобщение:

1 Изберете Меню > Съобщения > Имейл > Входящи.
2 Преминете към съобщението си и изберете Разгл. > Опции > Запис на съобщ..

За отговаряне на имейл съобщение:

1 Изберете Меню > Съобщения > Имейл > Входящи.
2 Преминете към съобщението си и изберете Опции > Отговор.

Това е интернет версия на тази публикация. © Разпечатвайте само за лична употреба.

3 Напишете отговора си и изберете OK.
4 Изберете Прод. > Изпрати.

За преглед на приложение от имейл съобщение

- Когато разглеждате съобщението, изберете Опции > Приложения > Използв. > Разгл..

Активен имейл акаунт

Ако имате няколко имейл акаунта, можете да изберете кой да е активен.

За промяна на активния имейл акаунт:

1 Изберете Меню > Съобщения > Имейл > Акаунти.
2 Изберете акаунт.

Push имейл

Получавайте известяване от вашия телефон от вашия имейл сървър, че имате нови имейл съобщения.

За включване на известяване за push имейл:

- Изберете Меню > Съобщения > Имейл > Настройки > Push имейл.

Когато използвате push имейл, телефонът остава свързан към имейл сървъра и са приложими стандартните тарифи за трафик. За подробности се обърнете към вашия мрежов оператор.

Незабавни съобщения

Свържете се и влезте в сървъра на Незабавни съобщения, за да комуникирате онлайн като използвате чат съобщения. Ако не можете да използвате Незабавни съобщения, вижте *Не мога да използвам интернет-базирани услуги* на страница 77.

Преди да използвате незабавни съобщения

Ако във вашия телефон няма настройки, трябва да въведете настройки за сървъра. Вашият доставчик на услуги може да предостави стандартна информация като:

- Потребителско име
- Парола
- Адрес на сървъра
- Интернет профил

За въвеждане на настройки на сървъра за Незабавни съобщения

1 Изберете Меню > Съобщения > Незаб. съобщ. > Конфиг..
2 Преминете към настройка и изберете Добавяне.

Това е интернет версия на тази публикация. © Разпечатвайте само за лична употреба.

За влизане в сървъра на Незабавни съобщения

- Изберете Меню > Съобщения > Незаб. съобщ. > Влизане.

За излизане от сървъра за Незабавни съобщения

- Изберете Опции > Излизане.

За добавяне на чат контакт:

1 Изберете Меню > Съобщения > Незаб. съобщ. > Контакти раздел.
2 Изберете Опции > Добави контакт.

За изпращане на чат съобщение:

1 Изберете Меню > Съобщения > Незаб. съобщ. > Контакти раздел.
2 Преминете към контакт и изберете Чат.
3 Напишете съобщението си и изберете Изпрати.

Състояние

Можете да покажете състоянието си, например Щастлив или Зает, само на вашите контакти. Можете също да покажете състоянието си на всички потребители на сървъра Незабавни съобщения.

За преглед на моето състояние

1 Изберете Меню > Съобщения > Незаб. съобщ..
2 Вие сте първият показан контакт.

За да актуализирате вашето собствено състояние

1 Изберете Меню > Съобщения > Незаб. съобщ. > Контакти раздел.
2 Преминете към вашето име и изберете Пром..
3 Редактирайте информацията и изберете Запис.

Чат група

Чат група може да се открие от вашия доставчик на услуги, от отделен потребител на незабавни съобщения или от вас. Можете да съхранявате чат групи или чрез съхраняване на поканата за чат, или чрез търсене на определена чат група.

За създаване на чат група:

1 Изберете Меню > Съобщения > Незаб. съобщ. > Чат групи раздел.
2 Изберете Опции > Добави чат гр. > Нова чат група.
3 Изберете контакти, които да поканите, от своя списък на контактите и изберете Прод..
4 Въведете кратък текст за покана и изберете Прод. > Изпращане.

Това е интернет версия на тази публикация. © Разпечатвайте само за лична употреба.

За добавяне на чат група:

1 Изберете Меню > Съобщения > Незаб. съобщ. > Чат групи раздел > Опции > Добави чат гр..
2 Изберете опция.

! *Хронологията на разговорите се запазва между влизанията и излизанията, което позволява да се връщате към чат съобщения от предишни разговори.*

За записване на разговор:

1 Изберете Меню > Съобщения > Незаб. съобщ. > Разговори раздел.
2 Въведете разговор.
3 Изберете Опции > Допълнителни > Запис разговор.

Интернет

Ако не можете да използвате Интернет, вижте *Не мога да използвам интернет-базирани услуги* на страница 77.

За стартиране на браузъра

1 Изберете Търсене.
2 Въведете Уеб адрес, фраза за търсене или име на показалец.
3 Преминете към елемент от списъка и изберете Отиди на или Търсене.

За изход от браузъра:

- Изберете Опции > Изл. от браузър.

Показалци

Можете да използвате, създавате и редактирате показалци като бързи връзки към вашите предпочитани интернет страници.

За създаване на показалец

1 Когато търсите в интернет, изберете Опции > Инструменти > Доб. показалец.
2 Въведете заглавие и адрес. Изберете Запис.

За създаване на показалец:

1 Изберете Меню > Интернет.
2 Изберете Опции > Отиди на > Показалци.

Това е интернет версия на тази публикация. © Разпечатвайте само за лична употреба.

3 Преминете към показалец и изберете Отиди на.

Хронологични страници

Може да видите уеб страници, които сте посетили с браузъра.

За преглед на хронологичните страници:

- Изберете Меню > Интернет > Опции > Отиди на > Хронология.

Допълнителни функции на браузъра

За използване на преместване и увеличаване на интернет страница

1 Когато търсите в интернет, натиснете #.
2 Използвайте навигационния клавиш, за да преместите рамката.
3 Натиснете Мащаб..
4 За превключване обратно на пан, натиснете #.

! *За използване на преместване и увеличаване на уеб страница, Smart-Fit трябва да е изключено.*

За включване и изключване на Smart-Fit Rendering™

1 Изберете Меню > Интернет > Опции > Разширени > Smart-Fit.
2 Изберете опция.

За извършване на повикване докато търсите

- Натиснете ☎.

За запазване на снимка от интернет страница

1 Когато търсите в интернет, изберете Опции > Инструменти > Запис картина.
2 Изберете картина.

За намиране на текст на уеб страница:

1 Изберете Опции > Инструменти > Откриване на стр..
2 Добавете текст и изберете Открив..

За изпращане на връзка

1 Когато търсите в интернет, изберете Опции > Инструменти > Изпрати връзка.
2 Изберете метод на предаване.

! *Уверете се, че получаващото устройство поддържа метода на предаване, който сте избрали.*

Това е интернет версия на тази публикация. © Разпечатвайте само за лична употреба.

Използване на бързи клавиши за интернет

Можете да използвате клавиатурата, за да отидете директно на функция на браузъра:

Клавиш	Бърз клавиш
1	Показалци
2 - 9	Въведете текст към Въвеждане URL, Търс. в интернет или потърсете в Показалци
0 +	Мащабиране
#	Пан и увеличаване (когато Smart-Fit е изкл.).

Използване на бързи клавиши за интернет

1 Изберете Меню > Интернет.
2 Изберете Опции > Разширени > Режим на клавиши > Бързи клавиши.

Защита в интернет и сертификати

Вашият телефон поддържа за защитено използване на браузър. Определени интернет услуги, например банкови, изискват сертификати в телефона. Когато купувате телефона си, той може вече да съдържа сертификати, иначе може да изтегляте нови.

За проверка на сертификатите във вашия телефон:

- Изберете Меню > Настройки > Общи > Защита > Сертификати.

Web емисии

Абонирате се и изтегляте често актуализирано съдържание, например новини, подкастове или картини, като използвате Web емисии.

За добавяне на нови емисии за интернет страница

1 Когато търсите в интернет с интернет страница, която има Web емисии, показани от , изберете Опции > Web емисии.
2 За всяка емисия, която искате да добавите, преминете към емисията и изберете Маркир..
3 Изберете Прод..

За търсене на Web емисии

1 Изберете Меню > Медия > Web емисии.
2 Изберете Нова емисия и въведете уеб адрес.

Това е интернет версия на тази публикация. © Разпечатвайте само за лична употреба.

За изтегляне на съдържание чрез Web емисии

1 Изберете Меню > Медия > Web емисии.
2 Преминете към актуализирана емисия и изберете Разгл. или ►.
3 Изберете заглавие, което да разширите.
4 Изберете икона в зависимост от съдържанието, за да отворите уеб страница, да изтеглите аудио подкаст, да изтеглите видео подкаст или да изтеглите картина.

Можете да се абонирате и да изтегляте съдържание на компютър посредством емисии чрез Media Go™. Можете след това да прехвърлите съдържанието на вашия телефон.

Актуализиране на Web емисии

Можете ръчно да актуализирате вашите Web емисии или да планирате актуализации. Когато има актуализации, на екрана се показва .

За планиране на актуализации на RSS емисии

1 Изберете Меню > Медия > Web емисии.
2 Преминете към емесия и изберете Опции > Насрочи актуал..
3 Изберете опция.

Честото актуализиране може да е скъпо.

Уеб емисии от готовност

Можете да покажете нови актуализации на екрана в готовност.

За показване на Web емисии от готовност

1 Изберете Меню > Медия > Web емисии.
2 Преминете към емисия и изберете Опции > Настройки > Бяг. лента в готовн. > Покажи в готовн.

За достъп до Web емисии от готовност

1 Изберете Лента.
2 За да прочетете повече за емесиите, натиснете or , за да скролирате към заглавие и изберете Отиди на.

Подкасти

Подкастите са файлове, например радио програми или видео съдържание, които можете да изтеглите и да възпроизведете. Абонирате се и изтегляте подкасти чрез Web емисии.

За достъп до аудио продукти

- Изберете Меню > Медия > Музика > Подкастове.

Това е интернет версия на тази публикация. © Разпечатвайте само за лична употреба.

За достъп до видео продукти

- Изберете Меню > Медия > Видео > Подкастове.

Фото емисии

Можете също да се абонирате за фото емисии и да изтегляте снимки. За да започнете за ицползвате Фото емисии, вж. *Web емисии* на страница 58.

За достъп до фото емисии

- Изберете Меню > Медия > Фото > Фото емисии.

YouTube™

Можете да гледате видео клипове на вашия телефон като използвате YouTube™ Java™ приложение. Можете да търсите видео клипове или да качвате ваши собствени видео клипове.

За достъп до YouTube

- Изберете Меню > Медия > Видео > YouTube.

За да качвате видеоклипове в YouTube, трябва да отворите YouTube и да следвате инструкциите в приложението.

GPS

Вашият телефон има GPS приемник, който използва сателитни сигнали за изчисляване на местонахождението ви.

Ако не можете да използвате някои GPS функции, вижте Не мога да използвам интернет-базирани услуги на страница 77

Използване на Глобална позиционираща система (GPS)

Вашето местонахождение може да бъде намерено, когато имате ясен изглед към небето. Ако вашето местонахождение не се намери след няколко минути, преместете се на друго място. За да улесните търсенето, стойте неподвижно и не покривайте GPS антената.

При първия път, когато използвате услугата GPS, може да отнеме до10 минути, преди вашето местоположение да бъда открито.

Това е интернет версия на тази публикация. © Разпечатвайте само за лична употреба.

Старт с подпомагане

С Старт с помощ вашето местоположение се изчислява по-бързо. Ако не е изключен, Старт с помощ ще бъде използван автоматично, за да намери вашето местоположение, когато технологията GPS с подпомагате (A-GPS) е налична.

За задаване кога да използвате Старт с подпомагане

1 Изберете Меню > Позицион. услуги > Настройки > Старт с помощ.
2 Изберете опция.

Google Maps™ за мобилен телефон

Google Maps™ ви позволява да виждате текущото си местонахождение, да намирате местонахождения и да изчислявате маршрути.

Когато стартирате Google Maps, приблизителното ви местонахождение се вижда благодарение на информация, получавана от намиращите се наблизко мобилни кули. Вашето местонахождение се актуализира с една по-точна позиция, когато GPS приемникът намери вашето местонахождене.

За използване на Google Maps:

- Изберете Меню > Позицион. услуги > Google maps.

За да научите повече за Google Maps

- Когато използвате Google Maps, изберете Опции > Помощ.

Посоки на шофиране

Wayfinder Navigator™ ви води към вашето местоназначение, като използва гласови инструкции. Към телефона е приложена пробна версия на Wayfinder Navigator.

! *Sony Ericsson не гарантира точността на услугите за намиране на посоки, включително, но без ограничение до навигационните услуги "завой по завой".*

Това е интернет версия на тази публикация. © Разпечатвайте само за лична употреба.

За стартиране на Wayfinder Navigator:

- Изберете Меню > Позицион. услуги > Навигация.

Допълнителни GPS функции

Записване на местонахождения

Също така, можете да намерите всички записани местонахождения в Мои любими.

За записване на текущото местоположение:

1. Изберете Меню > Позицион. услуги > Мои любими > Добав. ново място.
2. Изберете Редактир. и въведете заглавието. Изберете OK.
3. Преминете към Описание: и изберете Добавяне .
4. Въведете описанието и изберете OK.
5. Преминете към Позиция: и изберете Добавяне > Текуща позиция.
6. Когато позицията е намерена, изберете Запис.

За преглед на записано местонахождение на карта

1. Изберете Меню > Позицион. услуги > Мои любими.
2. Преминете към местоположение и изберете Към.

За достъп до любими от Google Maps

- Натиснете ⊛a/A.

Позициониращи заявки

Вашето местонахождение може да се изисква от външни услуги.

За промяна на достъпа до външни услуги

1. Изберете Меню > Позицион. услуги > Настройки > Уединение.
2. Изберете опция.

Изключване на Глобална позиционираща система (GPS)

GPS приемникът автоматично се изключва, когато не се използва. Можете и ръчно да изключвате GPS приемника. Това пести заряд на батерията, когато използвате функции, които не изискват GPS приемникът да намира вашето местонахождение.

За ръчно включване или изключване на Глобална позиционираща система (GPS)

1. Изберете Меню > Позицион. услуги > Настройки.
2. Изберете Разреш. GPS или Изключ. GPS.

Това е интернет версия на тази публикация. © Разпечатвайте само за лична употреба.

Tracker

Tracker е GPS-базирано спортно приложение, което ви позволява да следите своята скорост, разстояние, маршрут и потребление на енергия по време на тренировка. Можете да базирате тренировката върху времетраенето, което искате да прекарате в тренировка или върху разстоянието, което искате да изминете. Можете да я базирате и на предишен тренировъчен маршрут, за който има GPS данни.

! *Инхормацията, предоставяне ви от Tracker приложението е прелизителна. Sony Ericssonде дава никаква гаранция по отношение на точността на Tracker приложението. Всякакви сериозни въпроси относно здравето и фитнеса отправяйте към лекар.*

За да започнете тренировъчна сесия

1 Изберете Меню > Позицион. услуги > Тракер > Старт. на трен..
2 Изберете вид тренировка.
3 Преминете към елемент, изберете Редактир. и въведете дата.
4 За запис, изберете Готово.
5 За да започнете тренировката, изберете Старт.

За превключване между тренировъчни изгледи

- По време на тренировка, натиснете ◀ или ▶, за да видите информацията за времетраенето, протичането и сравнението на живо с предишна тренировка.

За да сравнявате резултати по време на тренировка.

1 Изберете Меню > Позицион. услуги > Тракер > Старт. на трен..
2 Изберете Базиран на марш..
3 Преминете към Маршрут: и изберете Редактир. и изберете маршрут.
4 Преминете към Сравнение на живо и изберете Редактир. .
5 Преминете към резултата, с който искате да сравнявате и изберете Сравнен..
6 Изберете Готово и изберете Старт.

! *Изисква се GPS местонахождение, преди резултатите да могат да бъдат сравнявани. За повече информация вж. Използване на Глобална позиционираща система (GPS) на стр. 60*

За да завършите ръчно тренировъчна сесия

- По време на тренировъчна сесия, изберете Пауза > Край.

Това е интернет версия на тази публикация. © Разпечатвайте само за лична употреба.

Резултати

Резултатите от тренировката се показват след края на сесията. Можете да преглеждате миналите резултати по всяко време, както и да ги сравнявате, ако имат GPS данни.

За преглед на резултат от тренировка

1 Изберете Меню > Позицион. услуги > Тракер > Резултати.
2 Преминете към месец и изберете Разглежд..
3 Преминете към дата и изберете дата Разглежд..
4 Изберете резултат от тренировка. Ако сте използвали обиколки, натиснете ◀ или ▶, за да видите резултата за обиколка.

За сравняване на резултати

1 Изберете Меню > Позицион. услуги > Тракер > Резултати.
2 Преминете към контакт и изберете Опции > Сравнен..
3 Изберете резултат, с който да сравнявате.

! *Изисква се GPS местонахождение, преди резултатите да могат да бъдат сравнявани. За повече информация вж. Използване на Глобална позиционираща система (GPS) на стр. 60*

Изразходвана енергия

За изчисляване и преглед на изразходваната енергия за сесия, първо трябва да настроите личния си профил вНастройки Tracker. За преглед на консумацията на енергия в преглед на резултата.

За задаване на личен профил

1 Изберете Меню > Позицион. услуги > Тракер > Настройки > Личен профил.
2 Намерете елемент, въведете дата и изберете OK.
3 Когато сте готови, изберете Опции > Запис на проф..

За включване на консумация та енергия

- Изберете Меню > Позицион. услуги > Тракер > Настройки > Консум. на енергия > Включване.

Това е интернет версия на тази публикация. © Разпечатвайте само за лична употреба.

Синхронизиране

Можете да синхронизирате по два различни начина. Можете да синхронизирате вашия телефон с помощта на компютърна програма или можете да синхронизирате като използвате Интернет услуга.

Използвайте само по един метод на синхронизиране с вашия телефон.

За повече информация, отидете на *www.sonyericsson.com/support*, за да прочетете *Ръководството за* синхронизиране.

Синхронизиране с компютър

Можете да синхронизирате контактите, събитията, показалците, задачите и бележките в телефона с компютърни програми като Microsoft Outlook®, като използвате USB кабел или безжичната технология Bluetooth.

Преди синхронизирането, трябва да инсталирате the *Sony Ericsson PC Suite*.

Софтуерът Sony Ericsson PC Suite е наличен за изтегляне на www.sonyericsson.com/support.

Вж. *Изисквани операционни системи* на стр. 45.

За да изтеглите Sony Ericsson PC Suite

1 **Компютър** Във вашия интернет браузър, отидете на *www.sonyericsson.com/support*.
2 Изберете регион и страна.
3 Изберете *Изтегляне на софтуер*.
4 Изберете телефон от списъка.
5 Изберете *Прочети повече и изтегли* на *PC Suite*.
6 Изберете *Изтегляне сега* и запишете фала на вашия компютър.

Запомнете къде записвате файла.

За инсталиране на Sony Ericsson PC Suite от изтегления файл

1 Открийте изтегления файл **Sony Ericsson PC Suite** на компютъра.
2 Щракнете двукратно на файла и следвайте инструкциите.

За да синхронизирате Sony Ericsson PC Suite

1 **Компютър:** Старт *Sony Ericsson PC Suite* от *Start/Programs/ Sony Ericsson/Sony Ericsson PC Suite*.

Това е интернет версия на тази публикация. © Разпечатвайте само за лична употреба.

2 Следвайте инструкциите в *Sony Ericsson PC Suite* за начина на свързване.
3 **Телефон:** Изберете Режим на тел..
4 **Компютър:** Когато сте уведомени, че*Sony Ericsson PC Suite* е открил телефона ви, можете да започнете синхронизирането.

За подробности, вж. помощта за Sony Ericsson PC Suite, след като софтуерът е инсталиран на вашия компютър.

Синхронизиране чрез интернет услуга.

Можете да синхронизирате с интернет услуга чрез SyncML™ или с Microsoft® Exchange Server чрез Microsoft Exchange ActiveSync. За повече информация, отидете на *www.sonyericsson.com/support*, за да прочетете *Ръководството за* синхронизиране.

Допълнителни функции

Самолетен режим

В Самол. режим мрежовите и радиопредавателите са изключени, за да се предотврати смущението на чувствителната апаратура.

При активиране на менюто за самолетен режим получавате запитване за избор на режим при следващото включване на телефона.

- Норм. режим – всички функции
- Самол. режим – ограничени функции

За активиране на менюто за самолетен режим

- Изберете Меню > Настройки > Общи > Самолетен режим > Прод. > Покажи при вкл..

За избор на самолетен режим:

1 Когато се активира менюто за самолетен режим, изключете телефона.
2 Включете телефона и изберете Самол. режим.

Това е интернет версия на тази публикация. © Разпечатвайте само за лична употреба.

Услуга актуализиране

Може да актуализирате телефона с най-новия софтуер, като използвате телефона или компютъра.

! *Актуализация чрез използване на вашия телефон, не е възможна във всички страни/региони.*

За показване на текущия софтуер във вашия телефон:

1 Изберете Меню > Настройки > Общи > Услуга актуализ..
2 Изберете Версия софтуер.

Услуга за актуализиране с телефона

Може да актуализирате телефона по ефира с вашия телефон. Не губите лична информация или информация от телефона.

! *Услугата актуализиране изисква достъп за данни като GPRS, 3G или HSDPA.*

За избор на настройки за Услуга за актуализиране:

- Изберете Меню > Настройки > Общи > Услуга актуализ. > Настройки > Интернет настр..

За използване на услугата за актуализиране:

1 Изберете Меню > Настройки > Общи > Услуга актуализ..
2 Изберете Търсене актуал. и следвайте инструкциите, които се появяват.

Услуга за актуализиран чрез компютъра

Можете да актуализирате телефона си чрез USB кабел и компютър, свързан с интернет.

! *Уверете се, че всички лични данни в паметта на телефона са архивирани, преди да извършите услуга за актуализиране чрез компютъра. Вж. Архивиране и възстановяване на страница 48.*

За актуализиране чрез компютър:

- Отидете на *www.sonyericsson.com/updateservice*.

Аларми

Можете да зададете алармения сигнал като звук или радио. Алармения сигнал звъни дори и телефонът да е изключен. Когато прозвучи алармата, можете да я заглушите или нацяло да я изключите.

Това е интернет версия на тази публикация. © Разпечатвайте само за лична употреба.

За задаване на алармата:

1 Изберете Меню > Органайзър > Аларми.
2 Преминете към аларма и изберете Редактир..
3 Преминете към Час: и изберете Редактир. .
4 Въведете часа и изберете OK > Запис.

За задаване на повтаряща се аларма:

1 Изберете Меню > Органайзър > Аларми.
2 Преминете към аларма и изберете Редактир..
3 Преминете към Повтаряща се: и изберете Редактир. .
4 Преминете към ден и изберете Маркир..
5 За да изберете друг ден, преминете към деня и изберете Маркир..
6 Изберете Готово > Запис.

За задаване на сигнала на алармата:

1 Изберете Меню > Органайзър > Аларми.
2 Преминете към аларма и изберете Редактир..
3 Преминете към раздел ♫.
4 Преминете към Сигнал аларма: и изберете Редактир. .
5 Намерете и изберете алармен сигнал. Изберете Запис.

За заглушаване на алармата

- Когато прозвучи алармата, натиснете произволен клавиш.
- За повтаряне на алармата, изберете Дрям..

За изключване на алармения сигнал

- Когато прозвучи алармата, натиснете произволен клавиш и изберете Изкл..

За прекратяване на алармата.

1 Изберете Меню > Органайзър > Аларми.
2 Преминете към аларма и изберете Изкл..

Аларма в безшумен режим.

Можете да настроите алармата да не звъни, когато телефонът е в безшумен режим.

За задаване на звънене на аларма или не в безшумен режим:

1 Изберете Меню > Органайзър > Аларми.
2 Преминете към аларма и изберете Редактир..
3 Преминете към раздел ♫.
4 Преминете към Безшумен режим: и изберете Редактир. .
5 Изберете опция.

Това е интернет версия на тази публикация. © Разпечатвайте само за лична употреба.

За задаване продължителност на повторението

1 Изберете Меню > Органайзър > Аларми.
2 Преминете към аларма и изберете Редактир..
3 Преминете към Временно-продъл.: и изберете Редактир. .
4 Изберете опция.

Календар

Можете да синхронизирате вашия календар с компютърен календар или интернет календар или с Microsoft® Exchange Server (Microsoft® Outlook®).

Събития

Можете да добавяте нови събития или да използвате повторно съществуващи.

За добавяне на събитие:

1 Изберете Меню > Органайзър > Календар.
2 Изберете дата.
3 Преминете към Нов ангажимент и изберете Добавяне .
4 Въведете информацията и потвърдете всеки запис.
5 Изберете Запис.

За разглеждане на събитие:

1 Изберете Меню > Органайзър > Календар.
2 Изберете дата.
3 Преминете към събитие и изберете Разгл..

За редактиране на събитие:

1 Изберете Меню > Органайзър > Календар.
2 Изберете дата.
3 Преминете към събитие и изберете Разгл..
4 Изберете Опции > Редактиране.
5 Редактирайте събитието и потвърдете всяко въвеждане.
6 Изберете Запис.

За задаване кога да прозвучават напомняния:

1 Изберете Меню > Органайзър > Календар.
2 Изберете дата.
3 Изберете Опции > Разширени > Напомняния.
4 Изберете опция.

Опция за напомняния, зададена в календара, повлиява и на опция за напомняния, зададена в задачите.

Това е интернет версия на тази публикация. © Разпечатвайте само за лична употреба.

Бележки

Можете да направите бележки и да ги запишете. Можете също да покажете бележка в режим на готовност.

За добавяне на бележка

1 Изберете Меню > Органайзър > Бележки.
2 Преминете към Нова бележка и изберете Добавяне .
3 Въведете заглавие и изберете Запис.

За да покажете бележка в режим на готовност

1 Изберете Меню > Органайзър > Бележки.
2 Преминете към бережка и изберете Опции > Покажи в готовн.

За да скриете бележка от режим на готовност

1 Изберете Меню > Органайзър > Бележки.
2 Преминете към бележката в standby. Това е маркирано с икона. Изберете Опции > Скрий в готовн..

Задачи

Можете да добавяте нови задачи или да използвате повторно съществуващи.

За добавяне на задача:

1 Изберете Меню > Органайзър > Задачи.
2 Изберете Нова задача и изберете Добавяне.
3 Изберете опция.
4 Въведете подробните данни и потвърдете всяко въвеждане.

За задаване кога да прозвучават напомняния:

1 Изберете Меню > Органайзър > Задачи.
2 Преминете към задача и изберете Опции > Напомняния.
3 Изберете опция.

! *Опция за напомняния, зададена в задачите, повлиява и на опция за напомняния, зададена в календара.*

Профили

Може да промените настройки като силата на звънене и вибриращото предупреждение, за да са подходящи за определена среда. Може да нулирате всички профили до оригиналните настройки на телефона.

За избор на профил:

1 Изберете Меню > Настройки > Общи > Профили.
2 Изберете профил.

Това е интернет версия на тази публикация. © Разпечатвайте само за лична употреба.

За преглед и редактиране на профил:

1 Изберете Меню > Настройки > Общи > Профили.
2 Преминете към профил и изберете Опции > Разгл. и ред..

! *Не можете да преименувате Нормаленпрофил.*

Дата и час

! *Датата и часът могат да бъдат нулирани при премахване на батерията.*

За задаване на часа:

1 Изберете Меню > Настройки > Общи > Час и дата > Час.
2 Въведете часа и изберете Запис.

За задаване на датата:

1 Изберете Меню > Настройки > Общи > Час и дата > Дата.
2 Въведете дата и изберете Запис.

За задаване на часови пояс:

1 Изберете Меню > Настройки > Общи > Час и дата > Моята часова зона.
2 Изберете часовия пояс, в който се намирате.

! *Ако изберете град, Моята часова зона също актуализира часа, когато се променя лятното часово време.*

За да променяте размера на екрана в готовност.

1 Изберете Меню > Настройки > Дисплей > Размер на часовник.
2 Изберете опция.

Тема

Можете да променяте начина, по който изглежда дисплеят, като използвате цветове и фонове. Можете също да създадете нови теми и да ги изтеглите. За повече информация, отидете на *www.sonyericsson.com/fun*.

За задаване на тема

1 Изберете Меню > Настройки > Дисплей > Тема.
2 Преминете към тема и изберете Задав..

Оформление на главното меню

Можете да промените оформлението на иконите в главното меню.

Това е интернет версия на тази публикация. © Разпечатвайте само за лична употреба.

За промяна на оформлението на главното меню

1 Изберете Меню > Опции > Офор. гл. меню..
2 Изберете опция.

Тонове на звънене

За задаване на тон за звънене

1 Изберете Меню > Настройки > Звуци и предупр. > Тон за звънене.
2 Намерете и изберете на тон за звънене.

За задаване на силата на тона за звънене

1 Изберете Меню > Настройки > Звуци и предупр. > Сила на звънене.
2 Натиснете ◀ или ▶ , за да промените силата на звука.
3 Изберете Запис.

За изключване на тона за звънене

- Нтиснете ⌒ и след това натиснете и задръжте #.

! *Аларменият сигнал не се повлиява.*

За настройка на вибриращата аларма:

1 Изберете Меню > Настройки > Звуци и предупр. > Вибрир. аларма.
2 Изберете опция.

Ориентация на екрана

Можете да сменяте между пейзажна и портретна ориентация, или ако е налично да изберете Авто завъртане за смяна на ориентацията при завъртане на телефона.

За промяна на ориентацията на екрана в браузъра

1 Изберете Меню > Интернет.
2 Изберете Опции > Разширени > Ориентация.
3 Изберете опция.

За промяна на ориентацията на екрана в медия

1 Изберете Меню > Медия > Настройки > Ориентация.
2 Изберете опция.

Игри

Във вашия телефон има предварително заредени игри. Можете също да изтегляте игри. За повече информация отидете на *www.sonyericsson.com/fun*. За повечето игри има и помощни текстове.

За стартиране на игра:

1 Изберете Меню > Медия > Игри.
2 Изберете игра.

Това е интернет версия на тази публикация. © Разпечатвайте само за лична употреба.

За приключване на игра:

- Натиснете ⌂.

Приложения

Можете да изтеглите и работите с Java приложения. Можете да гледате информация и да задавате различни нива на разрешение. Ако не можете да използвате Java приложенията, вижте *Не мога да използвам интернет-базирани услуги* на страница 77.

За избор на Java приложение:

1 Изберете Меню > Органайзър > Приложения.
2 Изберете приложение.

За задаване на разрешения за приложение на Java

1 Изберете Меню > Органайзър > Приложения.
2 Преминете към приложение и изберете Опции > Позволения.
3 Задайте разрешения.

Размер на екрана на приложенията на Java

Някои приложения на Java са предназначени за определен размер на екрана. За още информация се допитайте до производителя на приложението.

За задаване на размера на екрана за приложение на Java

1 Изберете Меню > Органайзър > Приложения.
2 Преминете към приложение и изберете Опции > Размер екран.
3 Изберете опция.

За задаване на Java™ приложение като фон

1 Изберете Меню > Настройки > Дисплей.
2 Изберете Фон > Приложение.
3 Изберете Java приложение.

! *Можете да виждате само Java приложенията, които имат поддръжка за фон.*

Защити

Заключване на SIM картата

Тази защита предпазва само вашия абонамент. Вашият телефон би работил с нова SIM карта. Ако заключването на SIM е задействано, трябва при всяко включване на телефона да въвеждате ПИН (Персонален идентификационен номер).

Това е интернет версия на тази публикация. © Разпечатвайте само за лична употреба.

Ако въведете вашия ПИН код неправилно три пъти подред, SIM картата се блокира и трябва да въведете своя PUK(Personal Unblocking Key Code, Личен ключ за деблокиране). Вашите кодове ПИН и PUK се предоставят от вашия мрежов оператор.

За деблокиране на вашата SIM карта:

1 Когато се появи ПИН е блокиран, въведете вашия PUK и изберете OK.
2 Въведете нов ПИН от четири до осем цифри и изберете OK.
3 Въведете повторно новия ПИН и изберете OK.

За редактиране на вашия ПИН:

1 Изберете Меню > Настройки > Общи > Защита > Защити > Защита на SIM > Смяна на PIN.
2 Въведете своя ПИН и изберете OK.
3 Въведете нов ПИН от четири до осем цифри и изберете OK.
4 Въведете повторно новия ПИН и изберете OK.

! *Ако се появи Кодовете не съвпадат, значи сте въвели новия ПИН неправилно. Ако се появи Грешен ПИН, следвано от Стар ПИН:, значи сте въвели вашия стар ПИН неправилно.*

За използване на заключването на SIM картата:

1 Изберете Меню > Настройки > Общи > Защита > Защити > Защита на SIM > Защита.
2 Изберете опция.
3 Въведете своя ПИН и изберете OK.

Заключване на телефона

Можете да спрете неоторизираното използване на вашия телефон. Можете да смените кода на заключване на телефона (0000) с избран от вас личен код от четири до осем цифри.

! *Важно е да запомните новия си код. Ако го забравите, трябва да отнесете телефона си на местния търговец на Sony Ericsson.*

За използване на заключването на телефона:

1 Изберете Меню > Настройки > Общи > Защита > Защити > Защита телефон > Защита.
2 Изберете опция.
3 Въведете кода за заключване и изберете OK.

За отключване на телефона:

- Въведете кода и изберете OK.

Това е интернет версия на тази публикация. © Разпечатвайте само за лична употреба.

За смяна на кода на заключване на вашия телефон:

1 Изберете Меню > Настройки > Общи > Защита > Защити > Защита телефон > Промяна на код.
2 Въведете стария код и изберете OK.
3 Въведете новия код и изберете OK.
4 Повторете кода и изберете OK.

Заключване на клавиатурата

Можете да зададете тава заключване, за да предотвратите нежелано набиране. Входящите повиквания могат да се отговарят, без да се отключва клавиатурата.

! *Можете все още да използвате международният спешен номер 112.*

За използване на автоматичното заключване на клавиатурата

1 Изберете Меню > Настройки > Общи > Защита > Авто заключ. клав..
2 Изберете опция.

За ръчно отключване на клавиатурата:

- От standby натиснете произволен клавиш и изберете Откл. > OK.

IMEI номер

Можете да копирате вашия IMEI (International Mobile Equipment Identity – Идентичност на международния мобилен уред) номер, в случай че телефонът ви бъде откраднат.

За да видите вашия IMEI номер

- Натиснете *a/A, #, 0+, 6, #.

Това е интернет версия на тази публикация. © Разпечатвайте само за лична употреба.

Отстраняване на неизправности

Някои проблеми могата да бъдат коригирани чрез Услуга за актуализиране. Използването на Услуга за акутилазиране редовно ще оптимизира работата на телефона. Вж. *Услуга актуализиране* на страница 67.

Някои проблеми изискват да се обадите на мрежовия оператор

За повече поддръжка на продукта, отидете на *www.sonyericsson.com/support*.

Често задавани въпроси

Имам проблеми с обема на паметта или с това, че телефонът работи бавно.

Рестартирайте телефона всеки ден, за да освободите памет или направете Фабрична настр..

Фабрична настройка

Ако изберете Фабрични настр., промените, които сте направили в настройките, ще бъдат изтрити.

Ако изберете Нулиране всичко, вашите настройки и съдържание, като контакти, съобщения, снимки, звуци и изтеглени игри, ще бъде изтрито. Също така, може да загубите съдържанието, което се е намирало в телефона при покупката.

За нулиране на телефона:

1 Изберете Меню > Настройки > Общи > Фабрична настр..
2 Изберете опция.
3 Следвайте инструкциите, които се появяват:

Не можа да заредя телефона или издръжливостта на батерията е ниска.

Зарядното устройство не е правилно включено в телефона или връзката на батерията е слаба. Извадете батерията и почистете съединителите.

Батерията се е износила и трябва да се смени. Вж. *Зареждане на батерията* на стр. 9.

Това е интернет версия на тази публикация. © Разпечатвайте само за лична употреба.

Не се появява икона на батерията, когато започна да зареждам телефона.

При зареждане, докато на екрана се появи иконата на батерията, може да изминат няколко минути.

Някои опции от менюто се появяват в сиво.

Дадена услуга не е активирана. Обърнете се към своя мрежов оператор.

Не мога да използвам интернет-базирани услуги

Абонаментът ви не включва възможности за предаване на данни. Настройките липсват или са неправилни.

Можете да изтеглите настройки като използвате съветника за настройка или от *www.sonyericsson.com/support*.

За изтегляне на настройки:

1 Изберете Меню > Настройки > Помощ потреб. > Изтегляне настр-ки.
2 Следвайте инструкциите, които се появяват:

Обърнете към вашия мрежов оператор или доставчик на услуги за повече информация.

Не мога да изпращам съобщения от моя телефон

Повечето съобщения изискват номер на централата, за да бъдат изпратени. Номерът ви се предоставя от вашия доставчик на услуги и обикновено е записан на SIM картата. Ако номерът на вашата централа за услуги не е записан на вашата SIM карта, трябва да зададете номера сами.

За да изпращате повечето MMS-и, трябва да зададете MMS профил и адреса на вашия сървър за съобщения. Ако не съществува MMS профил или сървър за съобщения, можете също да получите автоматично всички настройки от вашия мрежов оператор и да ги изтеглите като използвате съветника за настройка или на *www.sonyericsson.com/support*.

За задаване на номера на централата:

1 Изберете Меню > Настройки > Връзка > Настройки съобщ. > SMS и преминете към Централа. Номерът е показан, ако е записан на SIM картата.
2 Ако няма показан номер, изберете Редактир..

Това е интернет версия на тази публикация. © Разпечатвайте само за лична употреба.

3 Преминете към Нова централа и изберете Добавяне .
4 Ако няма номер, въведете го, включително международния знак "+" и кода на страната.
5 Изберете Запис.

За избиране на MMS профил:

1 Изберете Меню > Настройки > Връзка > Настройки съобщ. > MMS.
2 Изберете съществуващ профил или създайте нов такъв.

За задаване адреса на сървъра:

1 Изберете Меню > Настройки > Връзка > Настройки съобщ. > MMS.
2 Преминете към профил и изберете Опции > Редактир..
3 Преминете към Сървър съобщ. и изберете Редактир. .
4 Въведете адреса и изберете OK > Запис.

Телефонът не звъни или звъни много леко

Уверете се, че Безшумен режим не е зададен на Включено. Вж. *За изключване на тона за звънене* на стр. 72.

Проверете силата тона за звънене. Вж. *За задаване на силата на тона за звънене* на стр. 72.

Проверете профила. Вж. *За избор на профил:* на стр. 70.

Проверете опциите за пренасочване на повикванията. Вж. *За пренасочване на повиквания* на стр. 27.

Телефонът не може да се открива от други потребители чрез безжичната технология Bluetooth.

Не сте включили функцията Bluetooth. Уверете се, че телефонът ви е зададен на Показвай тел.. Вж. *За включване на функцията Bluetooth* на стр. 47.

Не мога да синхронизирам или прехвърлям съдържание между моя телефон и компютъра, когато използвам USB кабел.

Кабелът или софтуерът не е бил инсталиран правилно. Отидете на *www.sonyericsson.com/support*, за да прочетете ръководствата за функции, които съдържат подробни инструкции за инсталиране и раздели за отстраняване на неизправности.

Това е интернет версия на тази публикация. © Разпечатвайте само за лична употреба.

Забравил съм паролата за моя списък кодове

Ако забравите паролата си, трябва да нулирате списъка кодове. Това означава, че всички записи в списъка кодове, ще бъдат изтрити. При следващото въвеждане на списъка кодове трябва да процедирате, все едно го отваряте за първи път.

За нулиране на списъка кодове

1 Изберете Меню > Органайзър > Списък кодове.
2 Въвеждане на грешна парола три пъти подред.
3 Показва се Нулиране на списък кодове и изтриване на всички елементи?.
4 Изберете Да.

Къде мога да намеря нормативна информация като моя IMEI, ако не мога да включа телефона си?

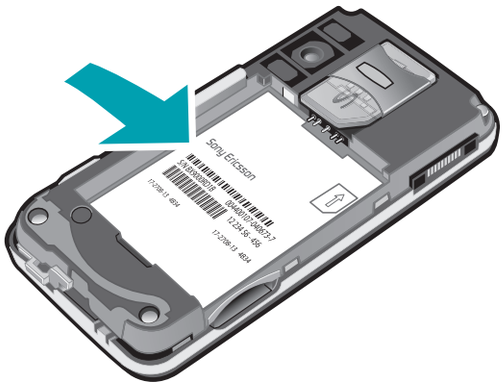

Съобщения за грешка

Поставете SIM

В телефона няма SIM карта или може да сте я поставили неправилно.

Вж. *За поставяне на SIM картата* на стр. 7.

Съединителите на SIM картата трябва да се почистят. Ако картата е повредена, се допитайте до вашия мрежов оператор.

Поставете вярна SIM карта

Телефонът е настроен да работи само с определени SIM карти. Проверете дали използвате в телефона правилната SIM карта за този оператор.

Грешен ПИН/Грешен ПИН2

Въвели сте неправилно вашия PIN или PIN2 код.

Въведете блог адреса и заглавието и изберете Да.

ПИН е блокиран/ПИН2 е блокиран

Въвели сте своя ПИН или ПИН2 код неправилно три пъти подред.

Това е интернет версия на тази публикация. © Разпечатвайте само за лична употреба.

За деблокиране, вж. *Заключване на SIM картата* на страница 73.

Кодовете не съвпадат

Двата кода, които сте въвели, не съвпадат. Когато искате да смените код на защита (например своя ПИН), трябва да потвърдите новия код. Вж. *Заключване на SIM картата* на страница 73.

Няма покр. мрежа

Телефонът ви е в самолетен режим. Вж. *Самолетен режим* на стр. 66.

Телефонът ви не получава никакъв мрежов сигнал или получаваният сигнал е твърде слаб. Обърнете се към своя мрежов оператор и се уверете, че има покритие на мрежата на мястото, на което се намирате.

SIM картата не работи правилно. Поставете своята SIM карта в друг телефон. Ако работи, проблемът вероятно е предизвикан от телефона. Обърнете се към най-близкия сервиз на Sony Ericsson.

Само спешни

Вие сте в обсега на мрежа, но не е позволено да я използвате. При спешен случай обаче, някои оператори ви позволяват да повикате международния номер за спешни случаи 112. Вж. *Спешни повиквания* на страница 20.

PUK е блокиран. Обадете се на оператора.

Въвели сте своя личен ключ за деблокиране (PUK) неправилно 10пъти подред.

Това е интернет версия на тази публикация. © Разпечатвайте само за лична употреба.

Индекс

B
BestPic™ 33
Bluetooth™ безжична технология 46

G
Google Maps™ 61
GPS 60

I
IMEI номер 75

M
Media Go™ 45
MMS Вж. картинни съобщения
MusicDJ™ 42

P
PC Suite 65
photo fix 32
PhotoDJ™ 35
PlayNow™ 40
PUK 73
push имейл 54

S
SIM карта
- заключване и отключване 73
- копиране на/от 23
- поставяне 7

SMS Вж. текстови съобщения
SMS-и 50
SOS Вж. номера за спешни повиквания

T
Tracker 63
TrackID™ 40

U
USB кабел 44

V
VideoDJ™ 35

W
Web емисии 58
Web емисии, вж. RSS емисии

Y
YouTube 60

A
автоматично завъртане 72
аларми 67
архивиране и възстановяване 48
аудио книги 39

Това е интернет версия на тази публикация. © Разпечатвайте само за лична употреба.

Б

батерия
- зареждане 10
- капацитет 9
- поставяне 7

бележки 70
бързи клавиши 15

В

варио 31
видео редактиране 35
видео тонове за звънене 72
видеоплейър 41
видеорекордер 30
визитна картичка 24
включване/изключване
- заключване на телефона 74
- защита със заключване на SIM . 74
- Функция Bluetooth™ 47

време на повикванията 29
въвеждане на текст 17
въвеждане на текст T9™ 18

Г

гласов контрол 26
гласова поща 25
гласови съобщения 52
готовност 9
- бележки 70

групи 25

Д

дата 71

Е

език 17

З

задачи 70
заключване
- SIM карта 73
- клавиатура 75
- телефон 74

заключване на клавиатурата 75
записване
- слушане на 43

звуков рекордер 43

И

игри 72
изтегляне
- настройки 77

изтегляне на музика 40
икономия на енергия 48
име на модела 9
име на телефона 46
имейл 52
интернет
- защита в интернет и сертификати 58

Интернет
- настройки 77

Това е интернет версия на тази публикация. © Разпечатвайте само за лична употреба.

ориентация на екрана 72
показалци 56

К

календар 69
камера 30
бързи клавиши 31
отпечатване 37
преглед 31
карта с памет 16
картинни съобщения 50
клавиши 11
клавиши за избор 15
контакти
стандартни контакти 22
групи 25
добавяне на контакти в телефона 22
Умно търсене 23
конферентни повиквания 28

М

меню действия 16
метод на предаване
Bluetooth™ безжична технология 46
USB кабел 44
микрофон 20
мои номера 28
моят телефонен номер 9
музикален плейър 38

Н

настройка
тонове за звънене 72
настройки
изтегляне 77
настройки, Интернет 77
незабавни съобщения 54
номера за повикване в съобщение …51

О

общ преглед на менютата 13
ограничаване на повиквания 29
онлайн
видеоклипове 41
музика 41
ориентация на екрана 72

П

памет 16
памет на телефона 9, 16
пан и увеличаване
уеб страници 57
ПИН 8, 74
повиквания
видео 21
записване 43
извършване и получаване 19
манипулиране с две повиквания 27
международни 19
отговаряне и отхвърляне 20

Това е интернет версия на тази публикация. © Разпечатвайте само за лична употреба.

поставяне в режим на задържане 27
приемане 28
спешни 20
подкасти 59
позициониращи услуги 60
показалци 56
помощ 9
поставяне на гео тагове 33
Поставяне на тагове на снимки 33
пренасочване на повиквания 26
прехвърляне
звук 48
музика 45
снимки 45
прехвърляне на медия 46
придвижване в менютата 15
приложения 73
профили 70
пряко изпълнение 41

Р

радио 42
разпознаване на лица 32
режим телефон 65
роуминг 9

С

самолетен режим 66
сглобяване 7
сила на звука
високоговорител за ухото 20
тон за звънене 72
синхронизиране 65
скриване на номер 30
снимане 30
снимки 33
емисии 60
отпечатване 37
подобряване 32
поставяне на гео тагове 33
редактиране 35
таг 34
спешни номера 20
списък кодове 79
списък на повикванията 21
списъци за изпълнение 39
стойност 9
събития 69
съобщения
гласови 52
имейл 52
картинни 50
текстови 50
състояние на паметта 24

Т

телефон
включване на 8
телефонен секретар 25
тема 71

Това е интернет версия на тази публикация. © Разпечатвайте само за лична употреба.

тонове за звънене
настройка 72
тонове за звънене за определени викащи 23
тонове на звънене 72
тренировка 63
търсене
в уеб страници 57

У

уеб страници
хронология 57
ускорено набиране 25
Услуга актуализиране 67
устройство за свободни ръце 26, 38
устройство свободни ръце
Bluetooth™ безжична технология 47

Ф

Фабрична настройка 76
файлов диспечер 43

Ч

час 71
часови пояс 71

Ш

шаблони 51

Това е интернет версия на тази публикация. © Разпечатвайте само за лична употреба.