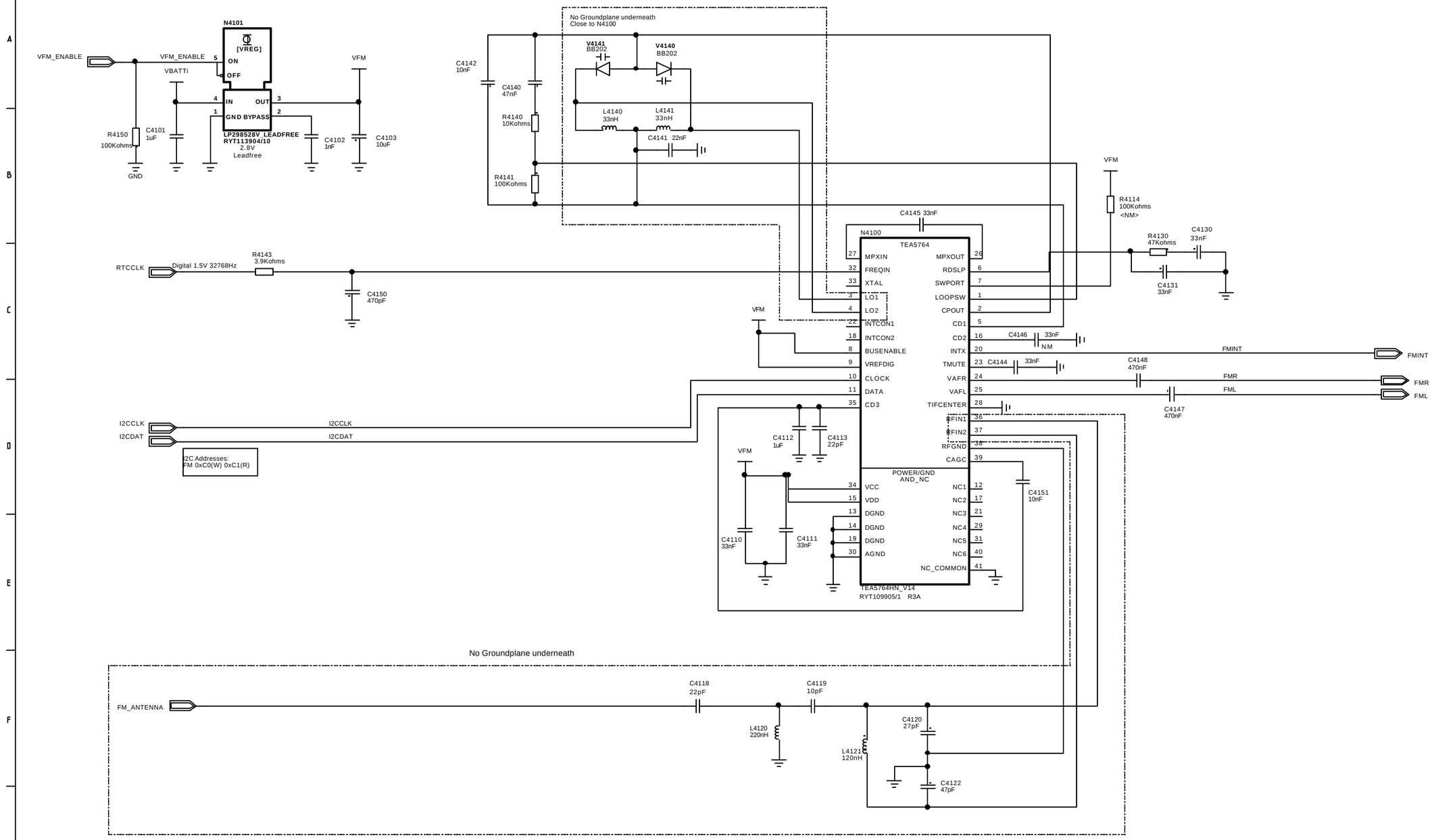

Confidential

Approved according to 00021-LXE 107 42/1

SCHEMA DIAGRAM

Sony Ericsson	Upprätad av/Prepared by: LD/SEM/BGUBRR Mikael Persson	
Tolerances:	Dokumentansvarig/Doc. resp.: LD/SEM/BGUBRR Pontus Nelderup	Datum: 2006-03-15 / Rev: D
Tillhör: Radio-FM-radio	Produktbenämning: Helen TP1	
Ritningsregler:	Dokumentnr: 4/1911-ROA 128 1746	Blad: 1 (1)

LZF 030 102/F RB

PDF processed with CutePDF evaluation edition www.CutePDF.com